AG4000

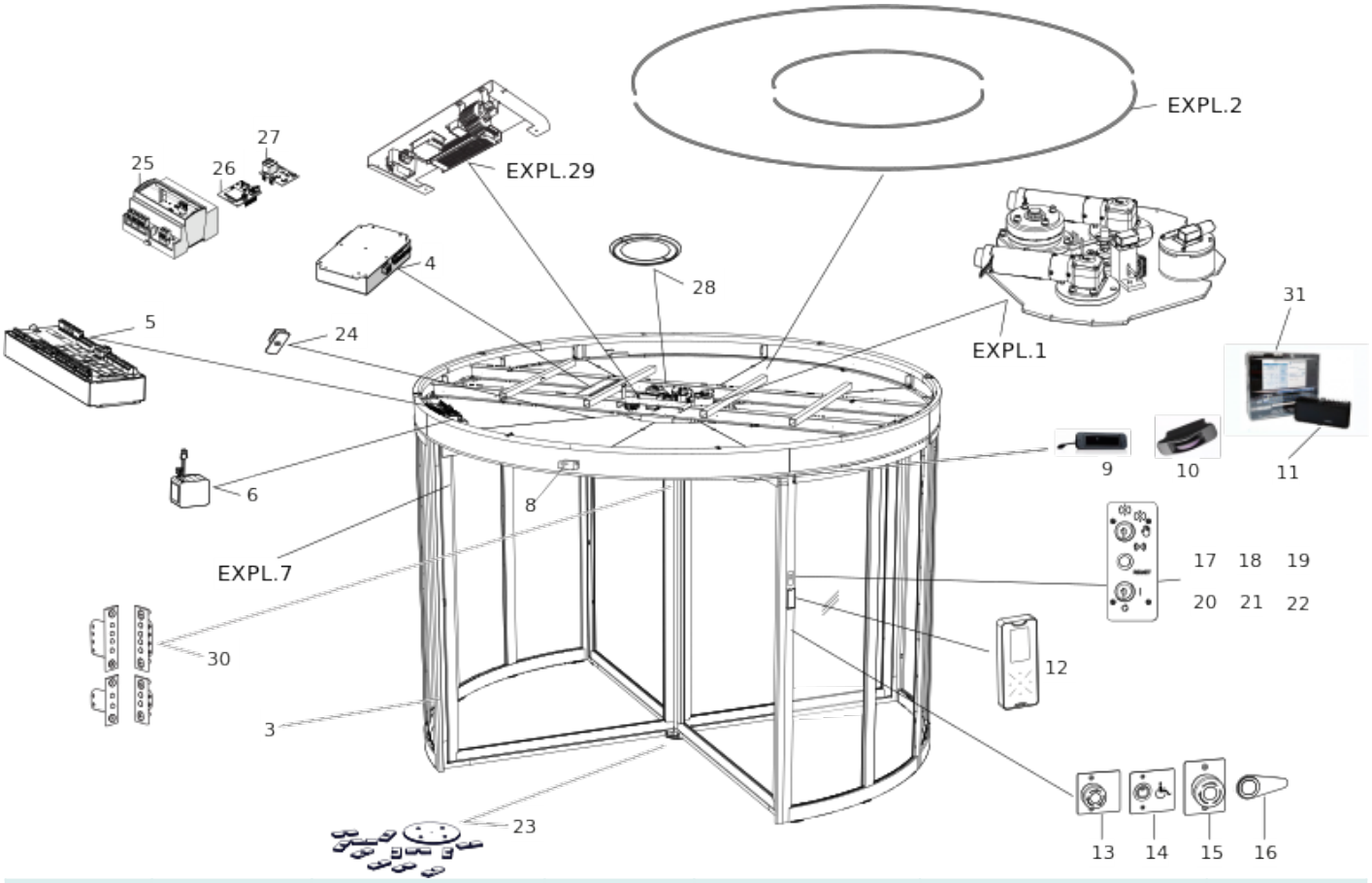

Position	Code	EAN	Quantité	Code de remplacement	Description	Vendable
1	EXPL.1		1		TRANSMISSION SYSTEM	oui
2	EXPL.2		1		LED LIGHTING	oui
3	63003576		1		SENSITIVE EDGES (PSPE)	oui
4	63003577		1		ENGINE CONTROL UNIT	oui
5	63003578		1		E1AG ELECTRONIC BOARD	oui
6	63003630	8055195070996	1		BATTERY BACKUP	oui
7	EXPL.7		1		LEAF	oui
8	105443		1		XM 200 UNIDIRECTIONAL MICROWAVE RADAR	oui
9	105118		1		X1S 1-SPOT INFRARED SENSOR	oui

Position	Code	EAN	Quantité	Code de remplacement	Description	Vendable
10	105599		1		XPG - SCAN LASER SENSOR	oui
11	63003624		1		XGAC - TOF ANTI-CROWDING SENSOR	oui
12	790035		1		DPE3 FUNCTION PROGRAMMER	oui
13	63003580		1		XGE - EMERGENCY STOP BUTTON	oui
14	63003581		1		XGD - SLOW-DOWN BUTTON	oui
15	63003582		1		XGBO - PANIC BUTTON	oui
16	63003583		1		XGWO - ANTI-TRAP BUTTON	oui
17	63003584		1		ASM AUTOMATIC KEY SELECTOR CCW	oui
18	63003585		1		ASM MANUAL KEY SELECTOR CCW	oui
19	63003586		1		ASM KEY SELECTOR FOR AC CCW	oui
20	63003620		1		ASM AUTOMATIC KEY SELECTOR CW	oui
21	63003621		1		ASM MANUAL KEY SELECTOR CW	oui
22	63003622		1		ASM KEY SELECTOR FOR AC 4 CW	oui
23	63003588		1		AG4000 INSTALLATION SPACER KIT	oui
24	63003589		8		CEILING FIXING SCREW KIT	oui
25	790418		1		XMULTICOM BOARD	oui

Position	Code	EAN	Quantité	Code de remplacement	Description	Vendable
26	787379		1		XMBX - SIMPLY CONNECT GSM/BLE DEVICE	oui
27	787378		1		XWBL - SIMPLY CONNECT WIFI/LAN/BLE DEVICE	oui
28	63003590		4		SET OF TWO CIELINO TOOTHBRUSHES (NON-ANTI-PANIC)	oui
29	EXPL.29		1		MAIN POWER SUPPLY UNIT	oui
30	63003591		1		LEAF - TURNSTILE CONTACT KIT	oui
31	63003623		1		XGAC LOGIC CONTROLLER	oui