D550 L ITT

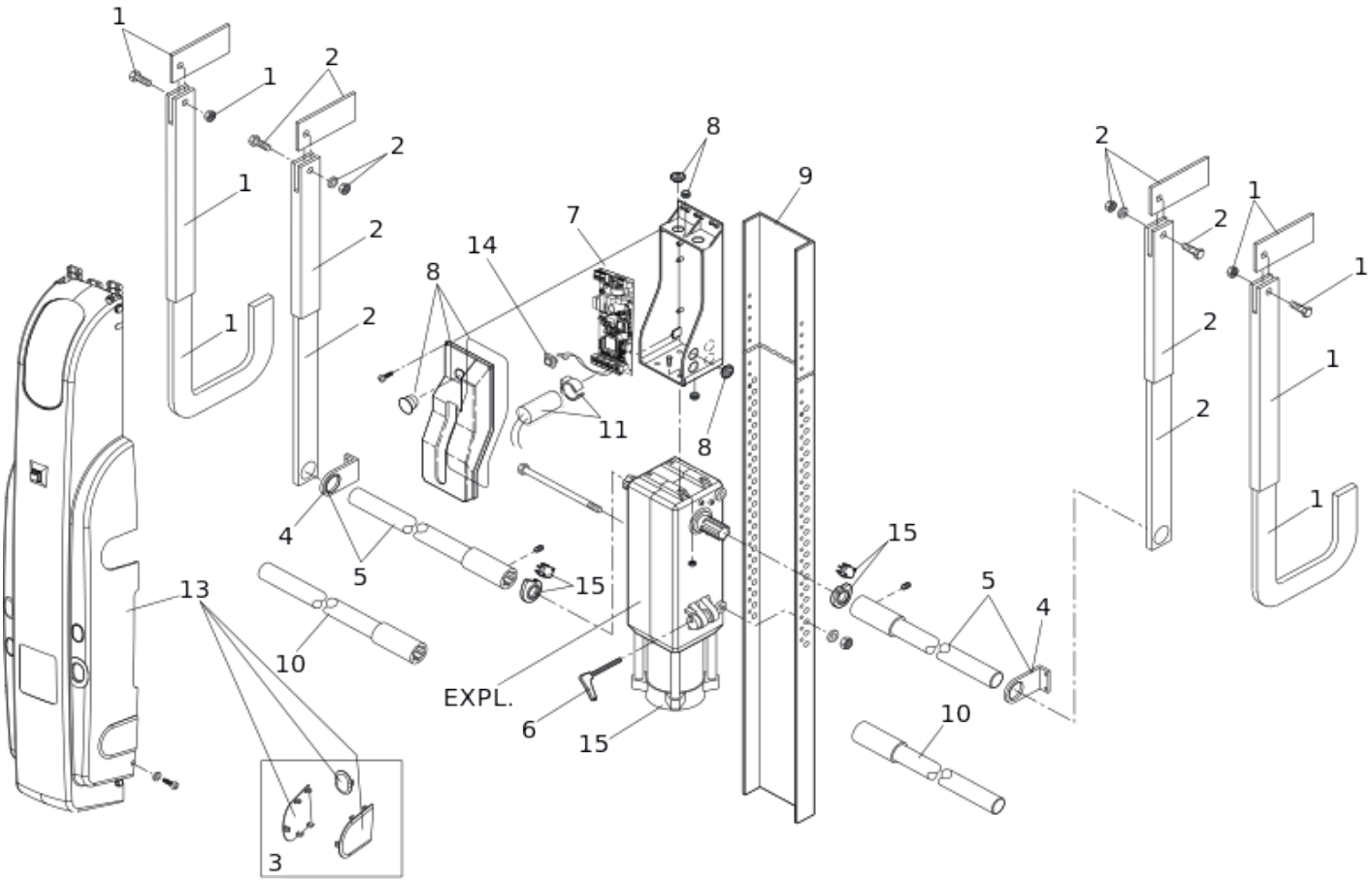

Position	Code	EAN	Quantité	Code de remplacement	Description	Vendable
1	390564	8055195007190	1		BRAS TELESCOPIQUE COURBE 550-593-595 LA	oui
2	390563	8055195007183	1		BRAS TELESCOPIQUE DROIT 550-593-59	oui
3	63001825	8055195032925	1		SET OF CAPS FOR OPERATOR 550	oui
4	722293	8055195056006	2		SUPPORT TUBE TRANSM. 593/595	oui
5	736022	8055195011906	1		PAIRE TUBES TRANSMISSION 550	oui
6	713001	8055195010879	1		CLEF DE DEVERR. 390/550	oui
7	63003556	8055195069938	1		Board E550S LC	oui
8	63003555	8055195069983	1		Kit IP44 D550	oui

Position	Code	EAN	Quantité	Code de remplacement	Description	Vendable
9	722136	8055195011494	1		LONGERON 550 99 (1,5 M)	oui
10	390592	8055195007220	1		TUBE DE TRANSMISSION 2 OP 550 - LA PAIRE	oui
11	63003554	8055195069969	1		CAPACITOR_CLIP	oui
13	63003553	8055195069952	1		COVER D550	oui
14	7571145	8055195025811	1		595 WIRED PUSHBUTTON	oui
15	490115	8055195010053	1		ENCODER POUR FAAC 550 ITT	oui