B614 UL

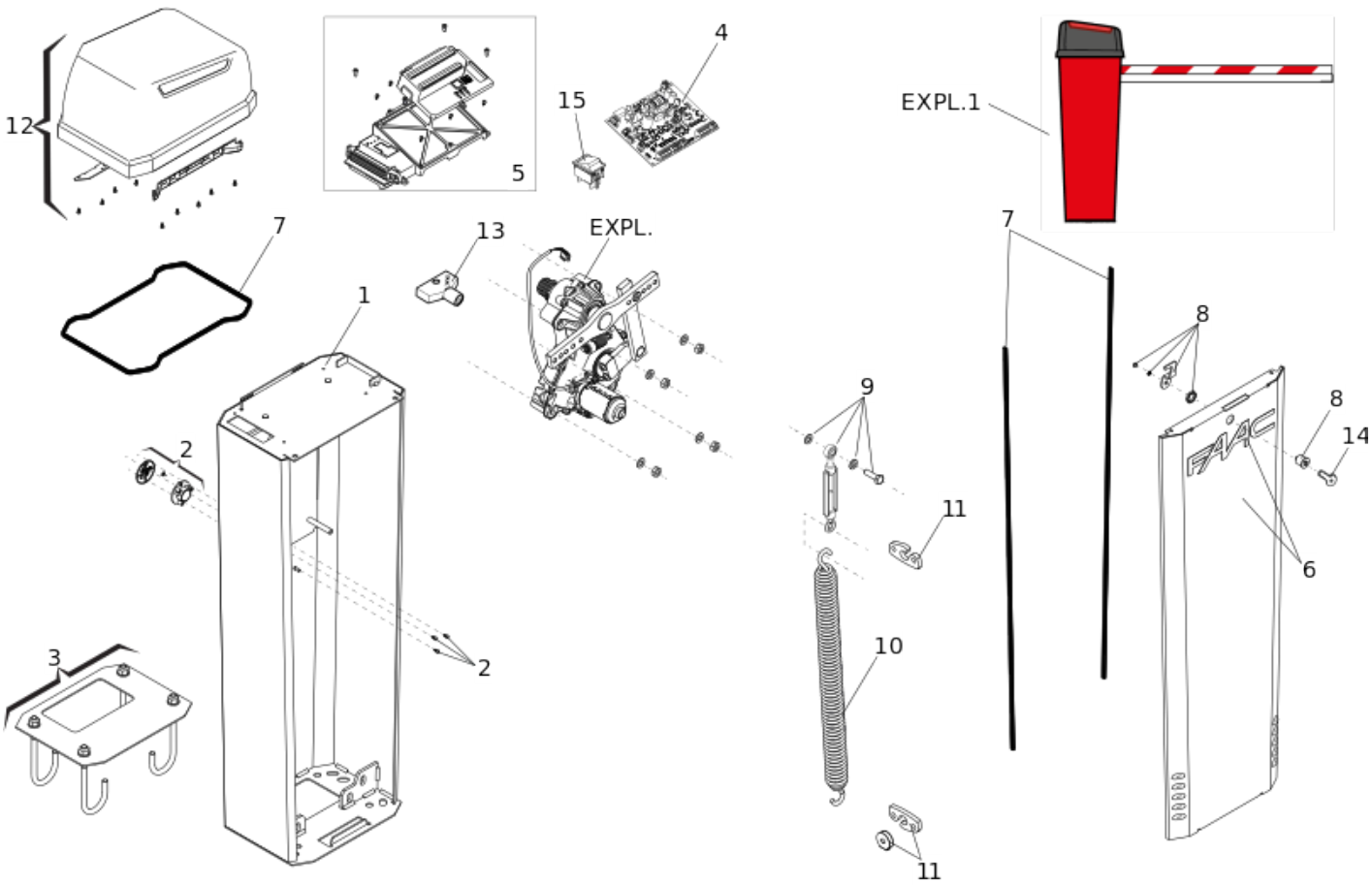

Position	Code	EAN	Quantité	Code de remplacement	Description	Vendable
1	63001069	8055195056983	1		B614 UL HOUSING (RAL9010)	oui
2	63001042	8055195051476	1		B614 MANUAL RELEASE GROUP	oui
3	490183	8055195046885	1		B614 PLAQUE DE FUNDATION	oui
4	63001068	8055195056976	1		B614 UL 115V CONTROL BOARD	oui
5	63001043	8055195051483	1		B614 SUPPORT PLASTIQUE PLATINE ELECT.	oui
6	63001071	8055195056990	1		B614 UL DOOR (RAL9010)	oui
7	63001041	8055195051469	1		B614 JOINTCAPOT	oui

Position	Code	EAN	Quantité	Code de remplacement	Description	Vendable
8	63001044	8055195051490	1		B614 GROUP SERRURE (sans clef 63003421)	oui
9	63001033	8055195051117	1		B614 GROUPE TENDEUR	oui
10	721209	8055195046694	1		BALANCING SPRING B614	oui
11	490186	8055195045420	1		DOUBLE PACK ATTACKS FOR SPRING B614	oui
12	63001038	8055195051438	1		B614 CAPOT SUPERIEUR	oui
13	713002	8055195010886	1		FAAC 402 Cle triangulaire deverouillage	oui
14	63003421	8055195062267	1		B614 CLEF DE PORTE B614	oui
15	63001072	8055195057003	1		B614 UL POWER SWITCH	oui