741 230V

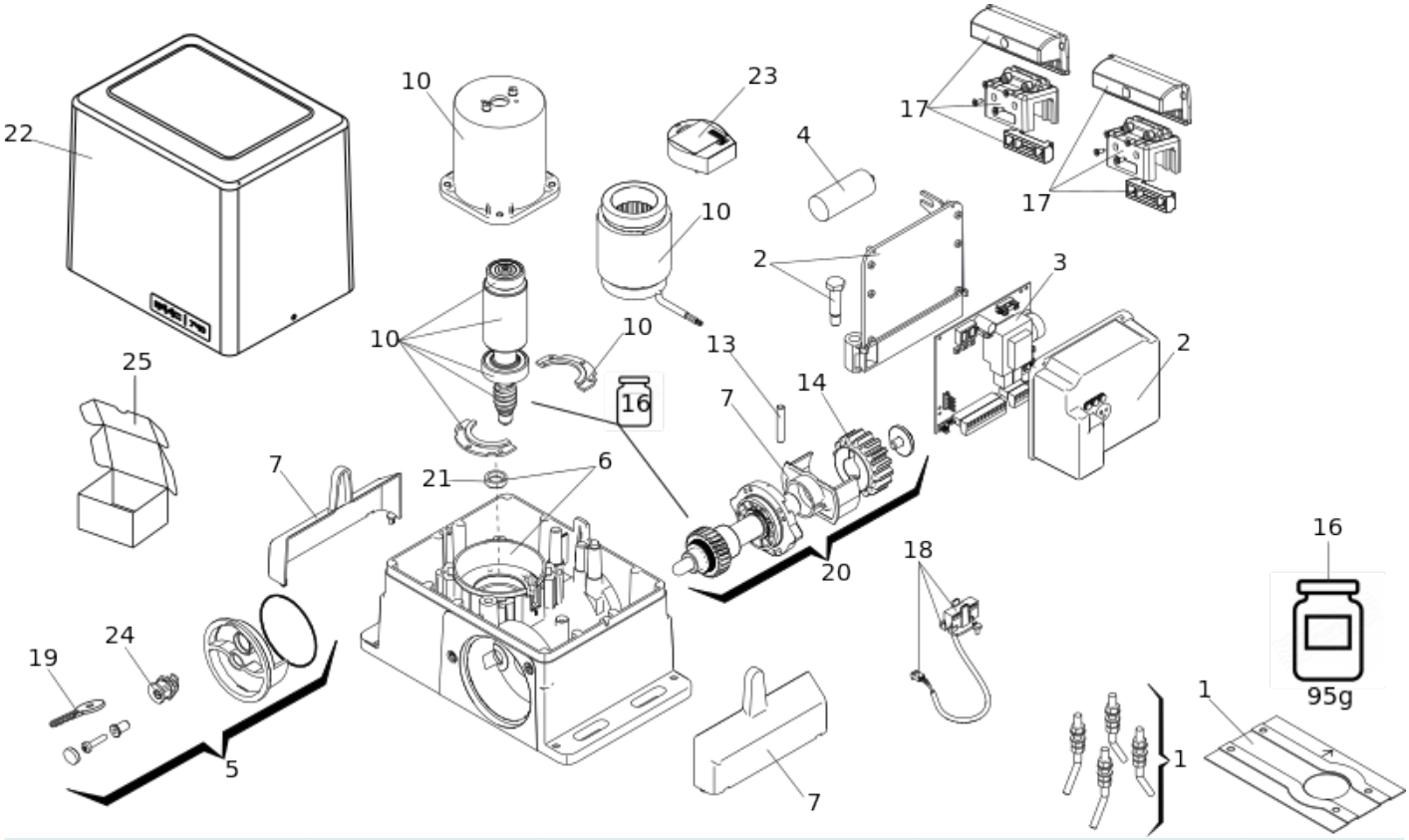

Position	Code	EAN	Quantité	Code de remplacement	Description	Vendable
1	63003319	8055195057683	1		740/741 FOUNDATION PLATE GROUP	oui
2	720253	8055195011302	1		740/741 CONTROL UNIT CONTAINER KIT	oui
3	202269	8055195006445	1		PLATINE 740D/748 D	oui
4	760025	8055195012286	1		CONDENSATEUR 12,5MF AVEC CONNECTEUR	oui
5	729014	8055195011876	1		DEVERROUILLAGE FAAC 740-741	oui
6	63000508	8055195030853	1		CARTER MOTEUR 741	oui
7	63003529	8055195068900	1		COVERING KIT	oui
10	63003159	8055195033786	1		741 BLOC MOTEUR	oui
13	7061115	8055195022247	1		GOUPI.MAINT.PIGNON 820/860	oui
14	719130	8055195011111	1		PIGNON Z16 CREM UNIVERSEL	oui

Position	Code	EAN	Quantité	Code de remplacement	Description	Vendable
16	714034	8055195010954	1		FAAC MULTIPURPOSE GREASE 18KG	oui
17	63001035	8055195032352	1		AIMANT+PLAQ FDC s/crem. 720/746/844/721	oui
18	63001025	8055195032338	1		CAPTEUR MAGNETIC 740/741/BLIZZARD	oui
19	7131005	8055195023213	1		CLE DE DEVERR. 415-400-746-620-	oui
20	63000509	8055195030860	1		GROUPE AXE LENT FAAC 740-741	oui
21	63000160	8055195056303	1		BUSHING FOR 740 741 BODY	oui
22	63003528	8055195068894	1			oui
23	404019	8055195008234	1		ENCODER POUR 740 ET 748	oui
24	7120885	8055195023183	1		CYLINDRE A CLES FAAC 413-415-746-844	oui
25	113222	8055195003949	1		SPARE PACKAGING GEARMOTOR 740/741 (10 PCS.)	oui