740 24V

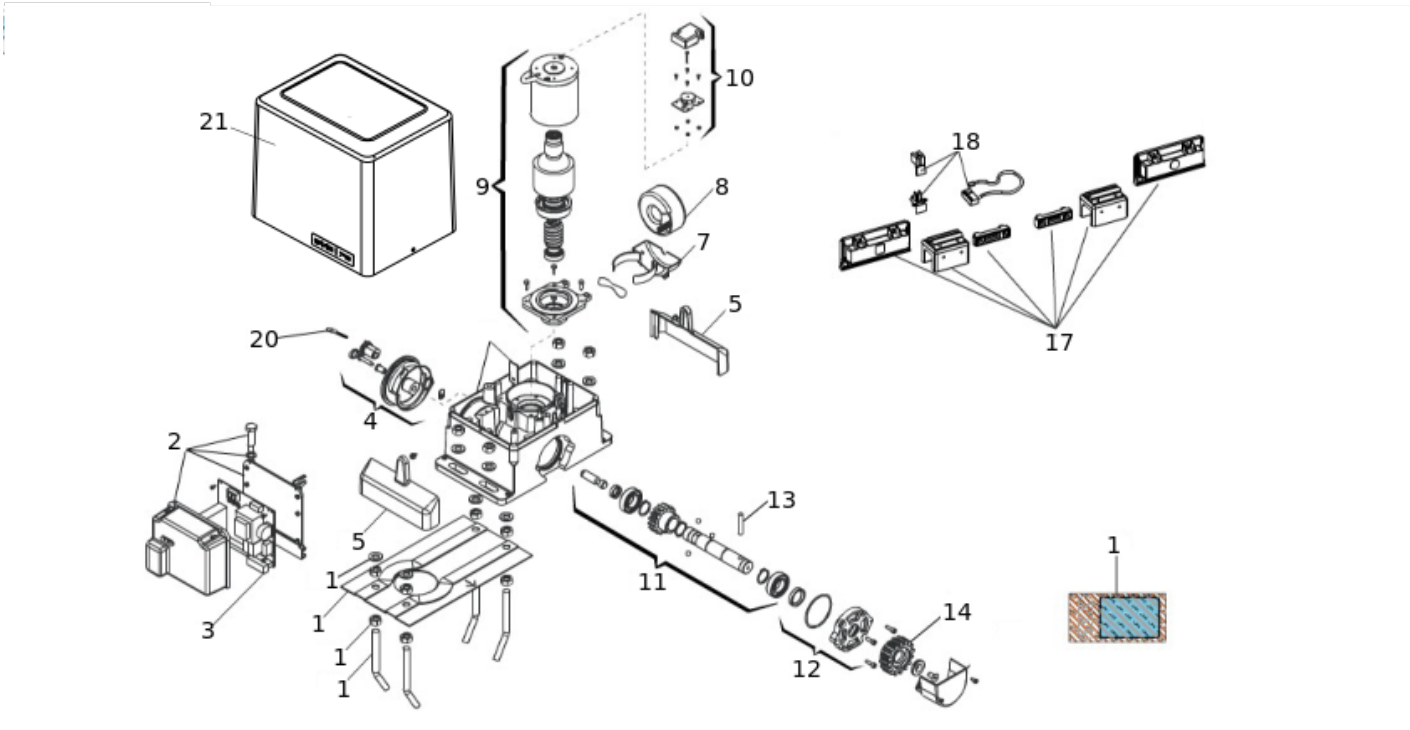

Position	Code	EAN	Quantité	Code de remplacement	Description	Vendable
1	63003319	8055195057683	1		740/741 FOUNDATION PLATE GROUP	oui
2	720253	8055195011302	1		740/741 CONTROL UNIT CONTAINER KIT	oui
3	63000145	8055195029192	1		724D CONTROL UNIT	oui
4	729014	8055195011876	1		DEVERROUILLAGE FAAC 740-741	oui
5	63003529	8055195068900	1		COVERING KIT	oui
7	722776		1		SUPPORT TRANSFORMATEUR 740 24V	no
8	750101		1		TRANSFORMATEUR TOROIDALE 80VA/230V 740 24V	no
9	390778	8055195007497	1		ENSEMBLE MOTEUR 740 24V	no
10	428280	8055195009552	1		ENCODER 748 24V	no

Position	Code	EAN	Quantité	Code de remplacement	Description	Vendable
11	390775		1	63000509	ENSEMBLE ARBRE LENT 740/741	no
12	499463	8055195010305	1		BRIDE ARBRE LENT 740/741	no
13	7061115	8055195022247	1		GOUPI.MAINT.PIGNON 820/860	oui
14	719130	8055195011111	1		PIGNON Z16 CREM UNIVERSEL	oui
17	63001035	8055195032352	1		AIMANT+PLAQ FDC s/crem. 720/746/844/721	oui
18	63001025	8055195032338	1		CAPTEUR MAGNETIC 740/741/BLIZZARD	oui
20	7131005	8055195023213	1		CLE DE DEVERR. 415-400-746-620-	oui
21	63003527	8055195068948	1		CARTER 740 C	oui