844 R REV

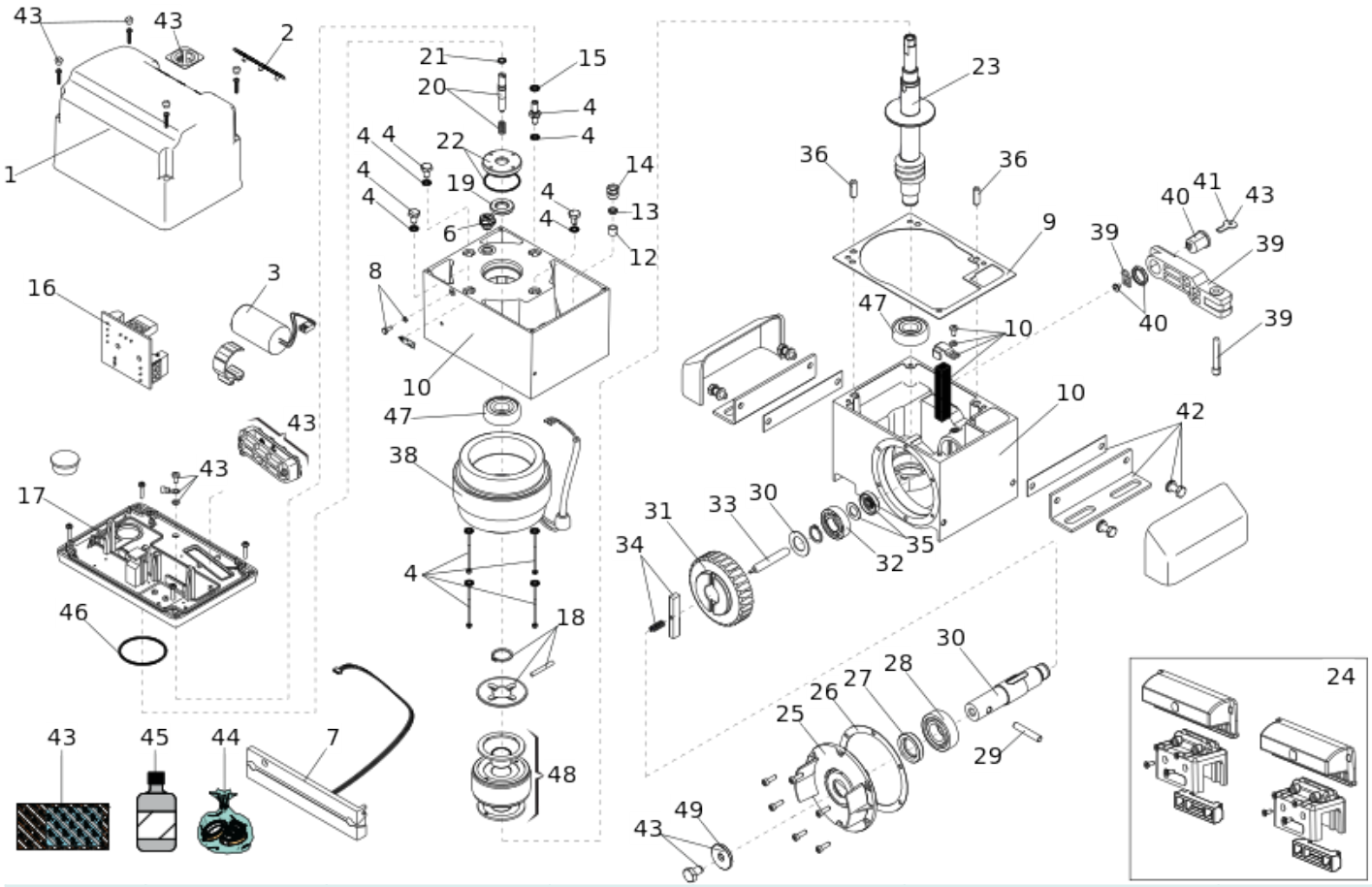

Position	Code	EAN	Quantité	Code de remplacement	Description	Vendable
1	7273425	8055195024814	1		CAPOT SUPERIEUR 844 ER	oui
2	7324745	8055195025187	1		2003 FAAC LOGO	oui
3	76012635	8055195034615	1		CONDENS.25 MF-250V 746/844 AVEC CONN	oui
6	7110015	8055195022995	1		BOUCHON T240-1/4	oui
7	63000709	8055195060676	1		746/844/C851 FIN DE COURSE NOIR MOTEUR	oui
8	390516	8055195007169	1		VIS DE PURGE 630	oui
9	7099645	8055195022902	1		JOINTS MOTEUR 746/844	oui
10	63001606	8055195061031	1		746/844 DEMI CORPS OP. (2020)	oui
12	7099245	8055195022841	1		JOINT PRESSE CABLE	oui

Position	Code	EAN	Quantité	Code de remplacement	Description	Vendable
13	7043355	8055195022131	1		BAGUE POUR PRESSECABLE	oui
14	7109095	8055195022957	1		ECROU PRESSETOUPE	oui
16	63000713	8055195060713	1		844R/C851 CARTE INTERFACE MOTEUR	oui
17	7273405	8055195024791	1		SUPPORT pour platine 780D	oui
18	63003336	8055195057836	1		746/844 FRICTION DISK GROUP	oui
19	7093105	8055195022605	1		JOINT SMIM 15X30X4,5	oui
20	63003342	8055195057881	1		746/844 RESSORT ET VIS FRICTION	oui
21	7090030015	8055195040081	1		JOINT TOR. OR 6,86X1,78	oui
22	63003230	8055195043631	1		BAGUES D'ENREGISTREMENT 746 ET844 & JOIN	oui
23	63001610	8055195060966	1		844 R REV MOTOR SHAFT (2020)	oui
24	63001035	8055195032352	1		AIMANT+PLAQ FDC s/crem. 720/746/844/721	oui
25	71707615	8055195034516	1		FLASQUE SORTIE PIGNON 746/844	oui
26	7094085	8055195022674	1		JOINT FLASQUE LATERALE 820/860	oui
27	7093005	8055195022575	1		JOINT ARBRE 820 A25407 (LOT DE 10	oui
28	7070111		1		BEARING 6205 (25x52x15) V2	oui
29	7061115	8055195022247	1		GOUPI.MAINT.PIGNON 820/860	oui
30	7180785	8055195023480	1		ARBRE LENT 746/844	oui
31	7192195	8055195023688	1		COURON	no

Position	Code	EAN	Quantité	Code de remplacement	Description	Vendable
32	7070121		1		BEARING 6004 (20x42x12) V2	no
33	7182765	8055195023572	1		UNLOCK PIN 746/844	oui
34	63003337	8055195057843	1		746/844 GROUPE LANGUETTE ET RESSORT	oui
35	7093055	8055195022599	1		JOINT RP 10X30X7	oui
36	7061035	8055195022230	2		FICHE 8 X25 H8 UNI EN 22338	oui
37	63001612	8055195060980	4		844 TIRANT STATOR (M4)	oui
38	63003474		1		844 REV STATOR	oui
39	63003339	8055195057867	1		746/844 GROUPE LEVIER DEBLOCAGE	oui
40	7120885	8055195023183	1		CYLINDRE A CLES FAAC 413-415-746-844	oui
41	7131005	8055195023213	1		CLE DE DEVERR. 415-400-746-620-	oui
42	63003338	8055195057850	1		FAAC 746/844 Support montage + ecarteurs	oui
43	3905745	8055195015171	1		SKINPACK 746/844 ER CR	oui
44	390829		1		POCHETTE DE JOINTS 746 AVANT 1998	no
45	714017	8055195010923	2		HUILE HP OPTIVIS FAAC 1L	oui
46	7090620025	8055195054439	1		JOINT ORING 2,62X56,82 NB 70 POUR 746 (	oui
47	7070102		2		BEARING 6204 2Z (20x47x14) V3	no
48	63003473		1		844 ROTOR GROUP WITH CLUTCH	oui