392

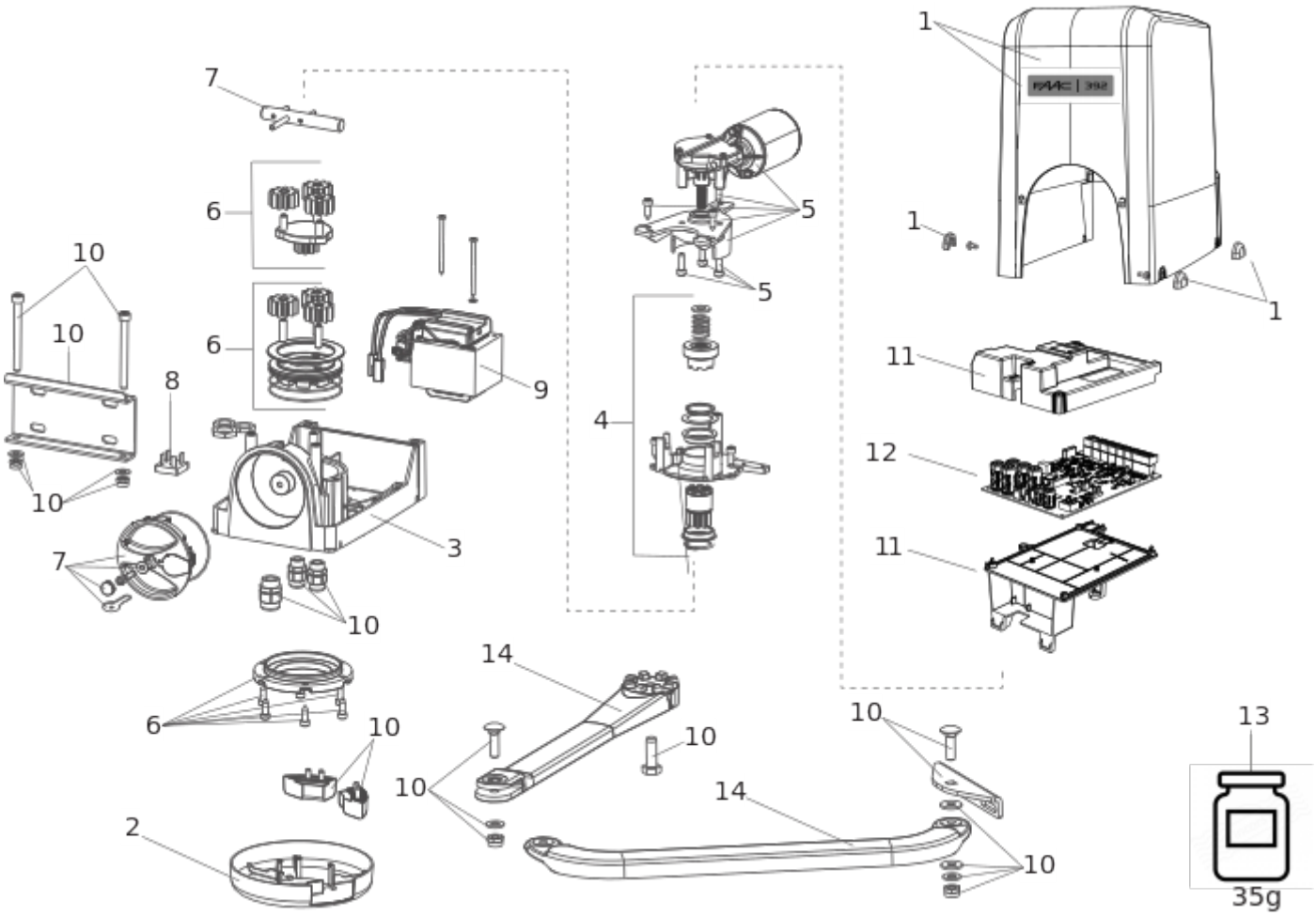

Position	Code	EAN	Quantité	Code de remplacement	Description	Vendable
1	63003499	8055195068306	1			oui
2	115003	8055195004045	1		PROTECTION BRAS INFERIEUR 391	oui
3	115006	8055195004076	1		CORPS D'OPERATEUR FAAC 391	oui
4	63001049	8055195032390	1		391 COUPLING GROUP	oui
5	115008	8055195004083	1		GROUPE MOTEUR POUR OP 391	oui
6	63003367	8055195058437	1		391-COMPAS GROUPE REDUCT.(PRIMAIRE+FINAL	oui
7	115012	8055195004113	1		DEVERROUILLAGE MANUEL POUR OP 391	oui
8	115013	8055195004120	1		PONT DE DIODE 391	oui
9	115014	8055195004137	1		TRANSFORMATEUR 220V/24V 391	oui

Position	Code	EAN	Quantité	Code de remplacement	Description	Vendable
10	63003423	8055195062649	1		391-COMPAS ACCESSOIRES	oui
11	63003498	8055195068320	1			oui
12	63003497	8055195032802	1		PLATINE E034 SANS BOITIER	oui
13	714034	8055195010954	1		FAAC MULTIPURPOSE GREASE 18KG	oui
14	63003540	8055195068313	1		392 GROUPE BRAS	oui