FLANGIA DI DISTRIBUZIONE 620

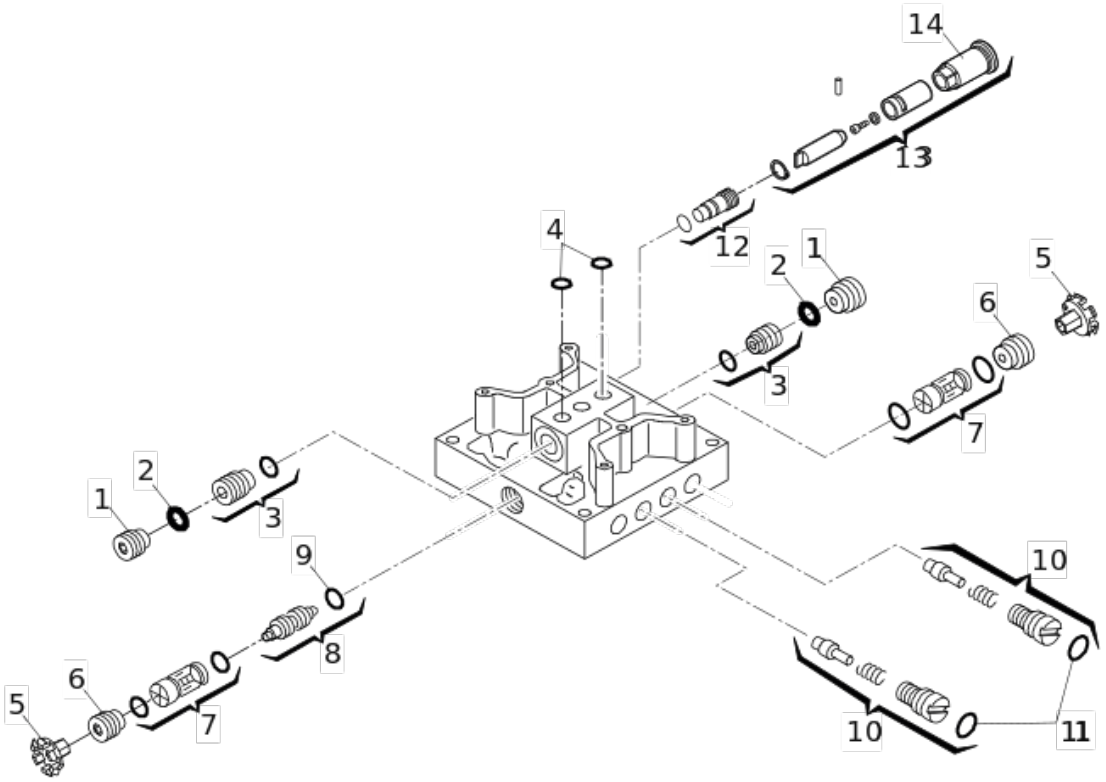

Position	Code	EAN	Quantité	Code de remplacement	Description	Vendable
1	7049135	8055195022186	2		BOUCHON RETENUE VALVE	oui
2	63000577	8055195031225	2		RESSORT A DISQUE 14X7,2X0,35 DIN2093	oui
3	4404065	8055195015713	2		VALVE ASPIRATION POMPE TOUS MODEL	oui
4	7090010015	8055195040074	2		JOINT OR 4,48 X 1,78	oui
5	63000007	8055195028614	2		ANTIDEVISSAGE BAGUE VALVE BLOCAGE RIC.10	oui
6	7049005	8055195022148	2		BOUCHON RETENUE VALVE (LAITON)	oui

Position	Code	EAN	Quantité	Code de remplacement	Description	Vendable
7	4404085	8055195015737	2		VALVE DE BLOCAGE POMPE A PARTIR D	oui
8	4180285	8055195015454	1		PISTON DE COMMUTATION 400-402-42	oui
9	7090300015	8055195040234	1		JOINT TOR. 7,66 X 1,78	oui
10	4180395	8055195015508	2		BOUCHON BY-PASS EN CUIVRE	oui
11	7090150015	8055195040135	2		JOINT TOR. OR 9,25X1,78	oui
12	4180305	8055195015478	1		VIS DEBLOCAGE EXTERIEUR 615-620-64	oui
13	424594	8055195008807	1		640 DEVERR.A CLE TRIANGULAIRE	oui
13	424593	8055195008791	1		DEVERROUILL. EXT. 620 - PAR CLE TRIANG.	oui
14	7128035	8055195023190	1		CYLINDRE A CLES POUR 615-MOD.LM	oui