844 MC

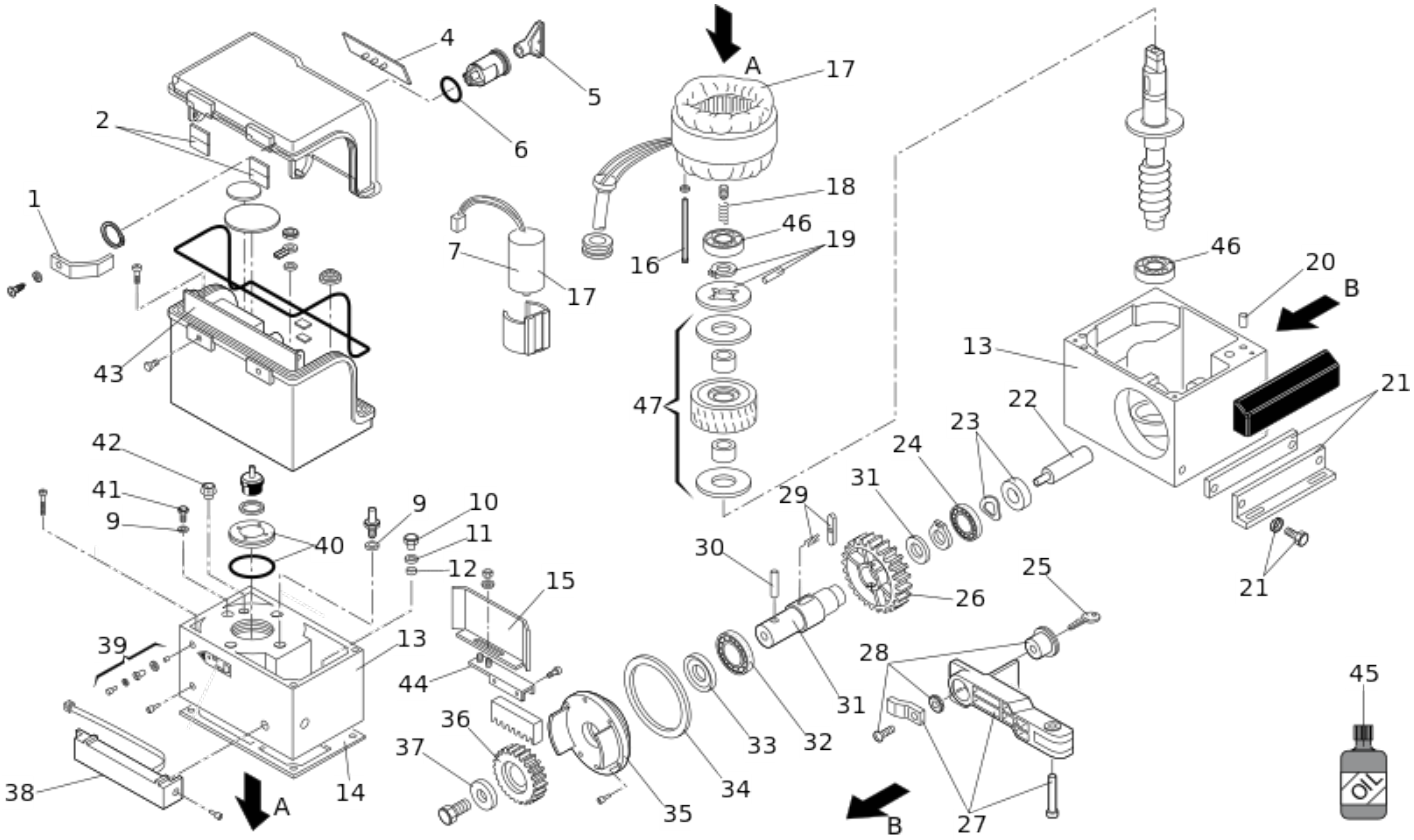

Position	Code	EAN	Quantité	Code de remplacement	Description	Vendable
1	7291065	8055195025002	1		LEVIER SERRURE 844 NM	no
2	7309105	8055195025071	2		CHARNIERE BOITIER IP55	oui
4	7324745	8055195025187	1		2003 FAAC LOGO	oui
5	713002	8055195010886	1		FAAC 402 Cle triangulaire deverouillage	oui
6	7090290015	8055195040227	1		JOINT OR. 15,60 X 1,78	no
7	63002795	8055195033519	1		CONDENSATEUR 18MF 450V UNIP.KABEL150MM	oui
9	7099145	8055195022827	4	63001613	JOINT ECROU 844	oui
10	7109095	8055195022957	1		ECROU PRESSETOUPE	oui
11	7043355	8055195022131	1		BAGUE POUR PRESSECABLE	oui

Position	Code	EAN	Quantité	Code de remplacement	Description	Vendable
12	7099245	8055195022841	1		JOINT PRESSE CABLE	oui
13	63000597	8055195031362	1	63001606	CORPS 746/844	oui
14	7099645	8055195022902	1		JOINTS MOTEUR 746/844	oui
15	7280675	8055195024890	2		PLAQUE FDC AD1 746MC/844MC	oui
16	7230145	8055195024418	4	63001613	TIRANT FIXATION STAT. 844	oui
17	63003472	8055195065879	1		844 STATOR 230V	oui
18	63003342	8055195057881	1		746/844 RESSORT ET VIS FRICTION	oui
19	63003336	8055195057836	1		746/844 FRICTION DISK GROUP	oui
20	7061035	8055195022230	2		FICHE 8 X25 H8 UNI EN 22338	oui
21	63003338	8055195057850	2		FAAC 746/844 Support montage + ecarteurs	oui
22	7182765	8055195023572	1		UNLOCK PIN 746/844	oui
23	7093055	8055195022599	1		JOINT RP 10X30X7	oui
24	7070121		1		BEARING 6004 (20x42x12) V2	no
25	7131005	8055195023213	1		CLE DE DEVERR. 415-400-746-620-	oui
26	7192075	8055195023671	1		COURONNE 820/860	oui
27	63003339	8055195057867	1		746/844 GROUPE LEVIER DEBLOCAGE	oui
28	7120885	8055195023183	1		CYLINDRE A CLES FAAC 413-415-746-844	oui
29	63003337	8055195057843	1		746/844 GROUPE LANGUETTE ET RESSORT	oui
30	7061115	8055195022247	1		GOUPI.MAINT.PIGNON 820/860	oui
31	7180785	8055195023480	1		ARBRE LENT 746/844	oui

Position	Code	EAN	Quantité	Code de remplacement	Description	Vendable
32	7070111		1		BEARING 6205 (25x52x15) V2	oui
33	7093005	8055195022575	1		JOINT ARBRE 820 A25407 (LOT DE 10	oui
34	7094085	8055195022674	1		JOINT FLASQUE LATERALE 820/860	oui
35	71707615	8055195034516	1		FLASQUE SORTIE PIGNON 746/844	oui
36	719130	8055195011111	1		PIGNON Z16 CREM UNIVERSEL	oui
37	7030185	8055195022063	1		C850 RONDELLE POUR PIGNON	oui
38	40985115	8055195027990	1		FIN DE COURSE INDUCTIF GRIS 746	oui
39	390516	8055195007169	1		VIS DE PURGE 630	oui
40	63003230	8055195043631	1		BAGUES D'ENREGISTREMENT 746 ET844 & JOIN	oui
41	7029055	8055195022049	3	63001613	ECROU FIXATION STATOR	oui
42	7110015	8055195022995	1		BOUCHON T240-1/4	oui
43	490114	8055195010046	1		KIT PLATINE ADAPTATION 780D POUR OP 74	oui
44	7223185	8055195024234	2		U DE FIXATION PLAQUETTE FDC 844	oui
45	714017	8055195010923	2		HUILE HP OPTIVIS FAAC 1L	oui
46	7070102		2		BEARING 6204 2Z (20x47x14) V3	no
47	63003473		1		844 ROTOR GROUP WITH CLUTCH	oui