560 CBACR 2L

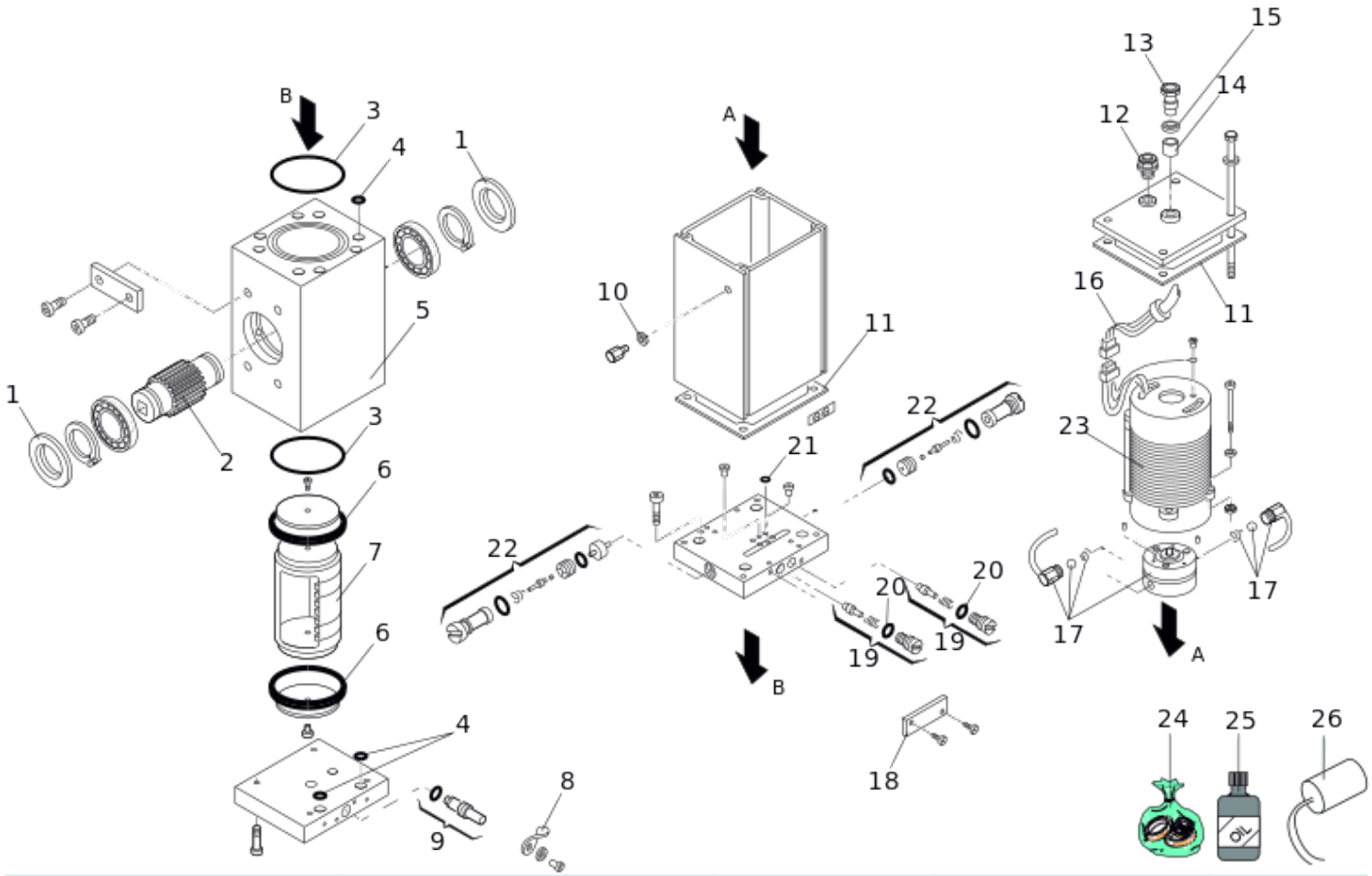

Position	Code	EAN	Quantité	Code de remplacement	Description	Vendable
1	7093025	8055195051254	2		JOINT SM 35X62X7	oui
2	7191095	8055195023640	1		PIGNON CREUX P/580 ET 560	oui
3	7090100025	8055195040111	2		JOINT TOR. OR 72,69X2,62	oui
4	7090030015	8055195040081	10		JOINT TOR. OR 6,86X1,78	oui
5	716079	8055195011012	1		CORPS OP.580 - 560	oui
6	7092025	8055195022544	2		JOINT S36 60X70X7,2 PU 22487	oui
7	716081	8055195011036	1		PISTON A CREMAILLERE	oui
8	7290155	8055195024951	1		LEVIER DE BLOCAGE 593_595_560_750	oui

Position	Code	EAN	Quantité	Code de remplacement	Description	Vendable
9	63000677	8055195057966	1		560 VIS DE BLOCAGE(2019)	oui
10	7094065	8055195022667	2		RONDELLE CUIVRE 7X4X1	oui
11	7099005	8055195022810	2		JOINT PLAT 560-580-630	oui
12	7110015	8055195022995	1		BOUCHON T240-1/4	oui
13	7109095	8055195022957	1		ECROU PRESSETOUPE	oui
14	7099245	8055195022841	1		JOINT PRESSE CABLE	oui
15	7043355	8055195022131	1		BAGUE POUR PRESSECABLE	oui
16	7514065	8055195025736	1		CABLE ELEC. 1 M SANS THERM	oui
17	3204335	8055195015003	1		POMPE 1 L POUR 560	oui
18	7203275	8055195023831	1		BY-PASS PROTECTION MOBILE CE97	oui
19	4180395	8055195015508	2		BOUCHON BY-PASS EN CUIVRE	oui
20	7090150015	8055195040135	2		JOINT TOR. OR 9,25X1,78	oui
21	7090010015	8055195040074	2		JOINT OR 4,48 X 1,78	oui
22	63003362	8055195058383	1		560-580 STOP VALVE GROUP	oui
23	7704065	8055195026023	1		MOTEUR ELEC.MONO.220V 2800T/MN	oui
24	390808	8055195051193	1		POCHETTE DE JOINTS 560-580-63	oui
25	714017	8055195010923	2		HUILE HP OPTIVIS FAAC 1L	oui

Position	Code	EAN	Quantité	Code de remplacement	Description	Vendable
26	7601201	8055195025910	1		COND.16MF + CABLE 180MM	oui