750 CBAC

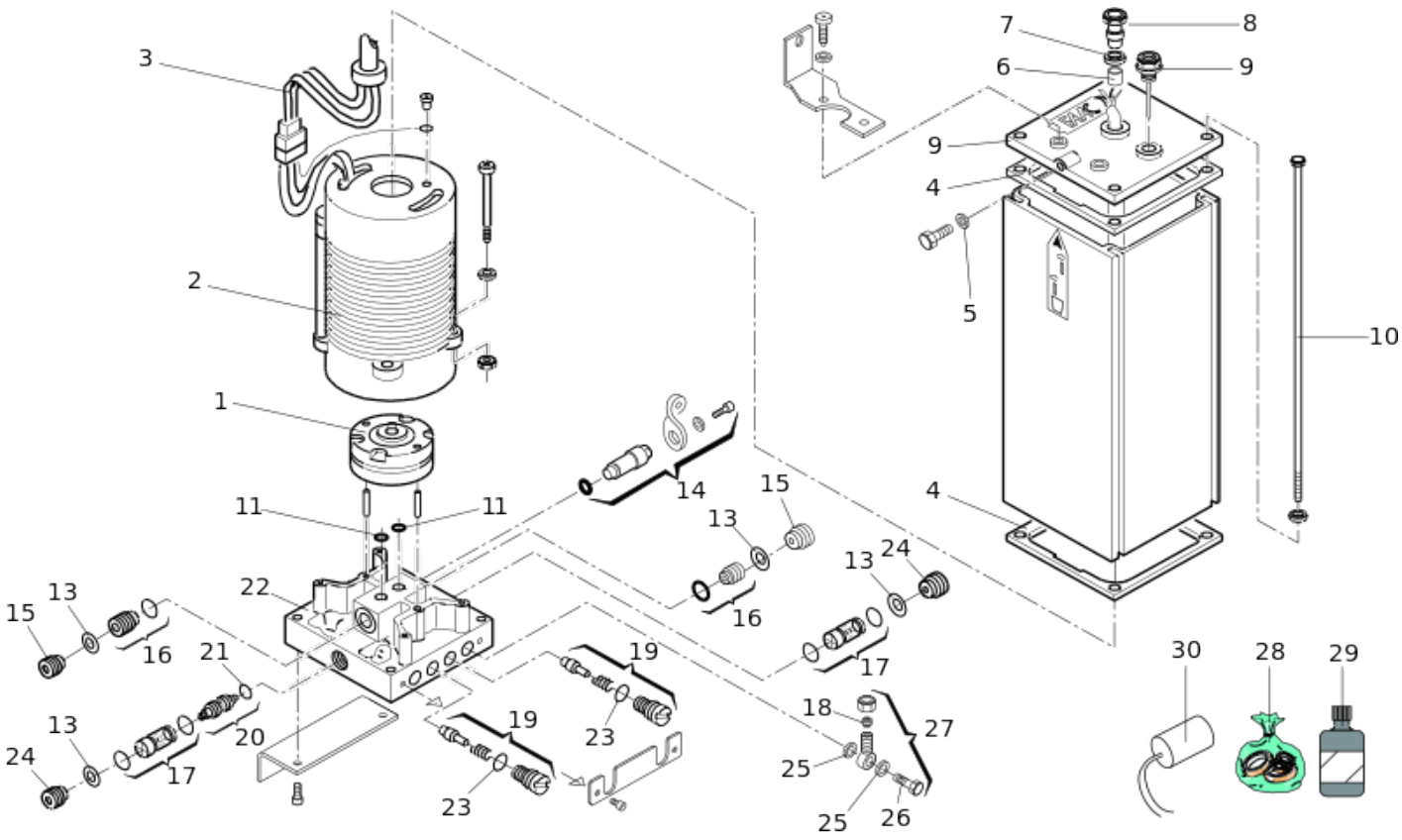

Position	Code	EAN	Quantité	Code de remplacement	Description	Vendable
1	3204435	8055195015027	1		POMPE 0,75 L	oui
2	7700055	8055195025972	1		MOTEUR ELEC.MONOPHASE 220V	oui
3	7514065	8055195025736	1		CABLE ELEC. 1 M SANS THERM	oui
4	7099315	8055195022858	2		JOINT PLAT 593/595	oui
5	7094065	8055195022667	1		RONDELLE CUIVRE 7X4X1	oui
6	7099245	8055195022841	1		JOINT PRESSE CABLE	oui
7	7043355	8055195022131	1		BAGUE POUR PRESSECABLE	oui
8	7109095	8055195022957	1		ECROU PRESSETOUPE	oui
9	7112055	8055195023077	1		BOUCHON AVEC IND. DE NIVEAU	oui

Position	Code	EAN	Quantité	Code de remplacement	Description	Vendable
10	7019145	8055195021967	4		VIS PISTON 400 P/750 88	oui
11	7090010015	8055195040074	2		JOINT OR 4,48 X 1,78	oui
13	63000577	8055195031225	4		RESSORT A DISQUE 14X7,2X0,35 DIN2093	oui
14	63000336	8055195030419	1		VALVE DE PRESSION HYDRAULIQUE S800	oui
15	7049135	8055195022186	2		BOUCHON RETENUE VALVE	oui
16	4404065	8055195015713	2		VALVE ASPIRATION POMPE TOUS MODEL	oui
17	4404085	8055195015737	2		VALVE DE BLOCAGE POMPE A PARTIR D	oui
18	7102055	8055195022940	2		OLIVE 88-8LL NM 97	oui
19	4180395	8055195015508	2		BOUCHON BY-PASS EN CUIVRE	oui
20	4180285	8055195015454	1		PISTON DE COMMUTATION 400-402-42	oui
21	7090300015	8055195040234	1		JOINT TOR. 7,66 X 1,78	oui
22	63000613	8055195031454	1		FLASQUE DE DISTRIBUTION 750 CBAC DEPUIS	oui
23	7090150015	8055195040135	2		JOINT TOR. OR 9,25X1,78	oui
24	7049005	8055195022148	2		BOUCHON RETENUE VALVE (LAITON)	oui
25	63003231	8055195043648	4		BONDED SEAL 1/8 GAS CENT. 89096 DICKTOMA	oui

Position	Code	EAN	Quantité	Code de remplacement	Description	Vendable
26	7110115	8055195023022	2		BOUCHON 1/8 620/640 98	oui
27	390700	8055195007299	1		POCHETTE OEILLETS CENTRALE 750	oui
28	390800		1		POCHETTE DE JOINTS CENTRALES 750	no
29	714017	8055195010923	1		HUILE HP OPTIVIS FAAC 1L	oui
30	7601351	8055195025941	1		CONDENSATEUR 8MF 400VAC CABLE 250MM	oui