J200 SA

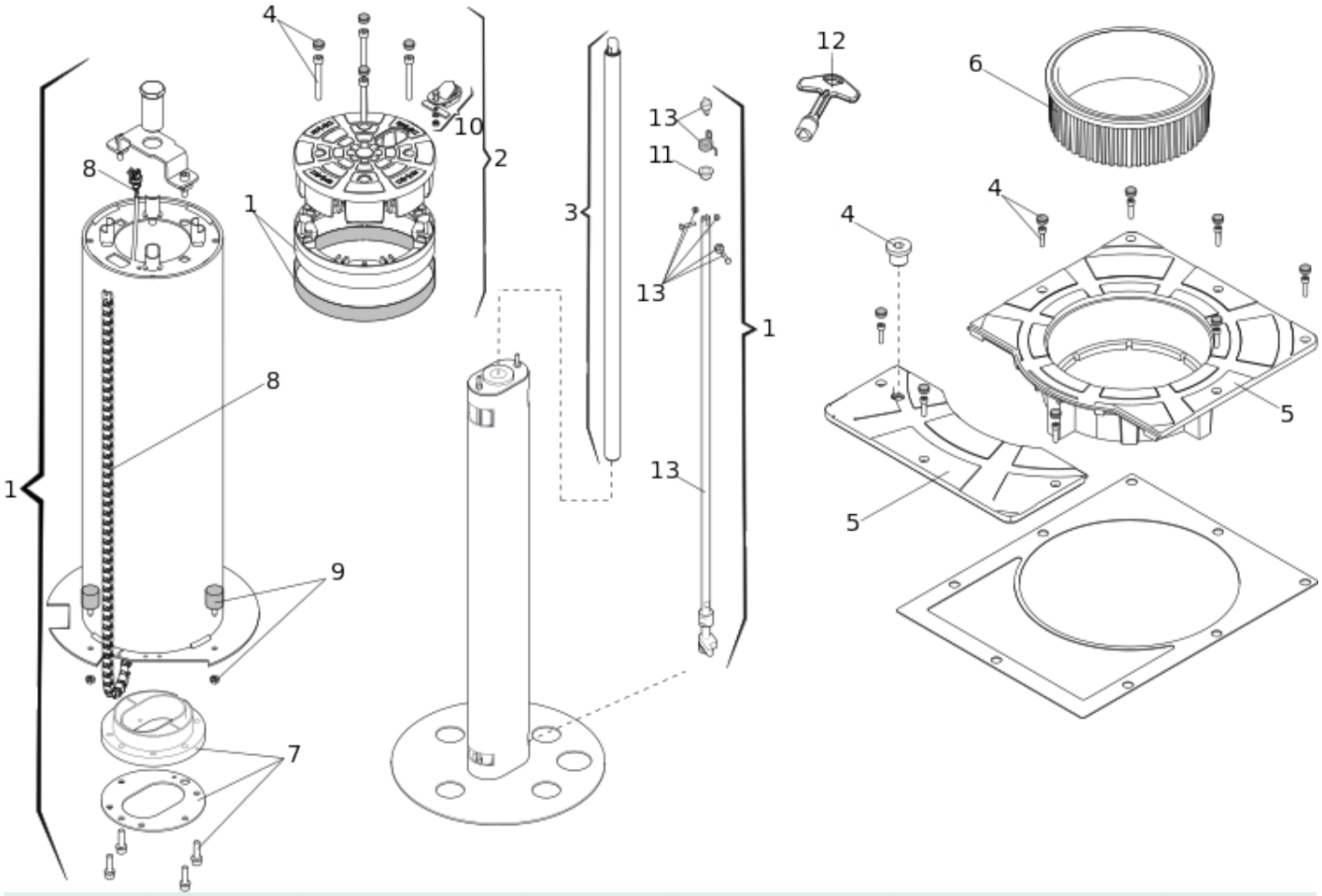

Position	Code	EAN	Quantité	Code de remplacement	Description	Vendable
1	63000497	8055195053364	1		GROUPE CYLINDRE J200SA	oui
2	63000498	8055195056402	1		TETE J200SA	oui
3	63000499	8055195055863	1		GROUPE PISTON A GAZ J200 SA	oui
4	63003296	8055195057478	1		J200 Accessoires	oui
5	63003294	8055195057454	1		J200HA COUVERCLE COMPLET	oui
6	63000277	8055195030075	1		J200HA TOP BUSH	oui
7	63000311	8055195030259	1		J200HA - J355HA CHARIOT DE GUIDAGE	oui
8	63000282	8055195030112	1		J200HA LEDS CABLE	oui

Position	Code	EAN	Quantité	Code de remplacement	Description	Vendable
9	63000279	8055195030099	4		J200HA PUFFER END STOPS	oui
10	63000229	8055195029680	1		GROUPE DE DEBLOCAGE J275SA	oui
11	7080495	8055195056068	1		BUSH FL.IGUS GFM-1214-10	oui
12	390084	8055195006735	1		CLE DEVEROUILLAGE BORNE (5PCS)J200 SA	oui
13	63003295	8055195057461	1		J200SA COMPLETE RELEASE SYSTEM	oui