844 C 3PH

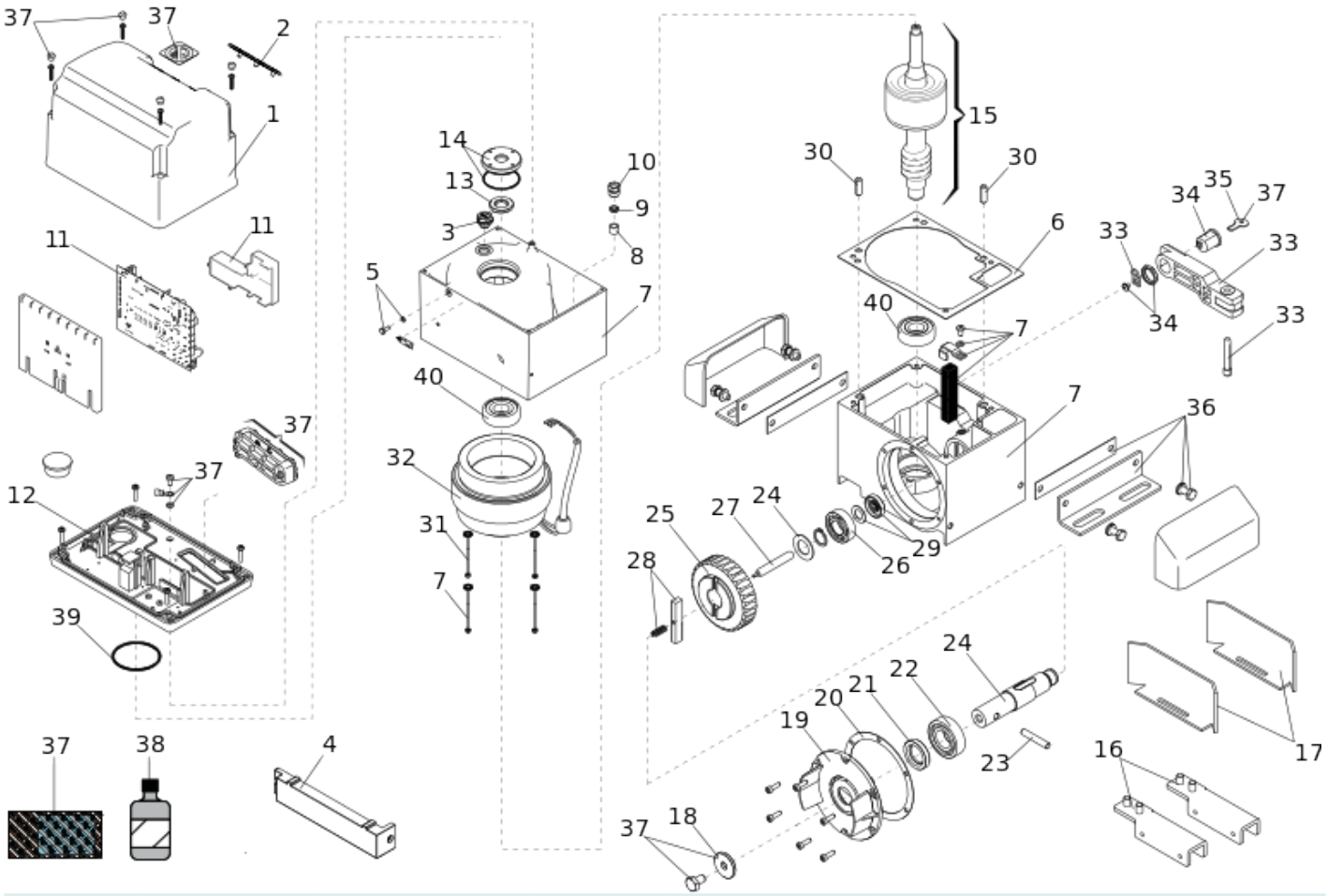

Position	Code	EAN	Quantité	Code de remplacement	Description	Vendable
1	7273425	8055195024814	1		CAPOT SUPERIEUR 844 ER	oui
2	7324745	8055195025187	1		2003 FAAC LOGO	oui
3	7110015	8055195022995	1		BOUCHON T240-1/4	oui
4	40985115	8055195027990	1		FIN DE COURSE INDUCTIF GRIS 746	oui
6	7099645	8055195022902	1		JOINTS MOTEUR 746/844	oui
7	390516	8055195007169	1		VIS DE PURGE 630	oui
7	63001606	8055195061031	1		746/844 DEMI CORPS OP. (2020)	oui
8	7099245	8055195022841	1		JOINT PRESSE CABLE	oui
9	7043355	8055195022131	1		BAGUE POUR PRESSECABLE	oui

Position	Code	EAN	Quantité	Code de remplacement	Description	Vendable
10	7109095	8055195022957	1		ECROU PRESSETOUPE	oui
11	202073	8055195052985	1		PLATINE E844 3PH	oui
12	7273405	8055195024791	1		SUPPORT pour platine 780D	oui
13	7093105	8055195022605	1		JOINT SMIM 15X30X4,5	oui
14	63003230	8055195043631	1		BAGUES D'ENREGISTREMENT 746 ET844 & JOIN	oui
15	63003500	8055195066098	1		FAST SHAFT GROUP 844 C 3 PH	oui
16	7223185	8055195024234	2		U DE FIXATION PLAQUETTE FDC 844	oui
17	7280675	8055195024890	2		PLAQUE FDC AD1 746MC/844MC	oui
18	7030185	8055195022063	1		C850 RONDELLE POUR PIGNON	oui
19	71708215	8055195034523	1		FLASQUE LATERALE 746/844 CHAIN	oui
20	7094085	8055195022674	1		JOINT FLASQUE LATERALE 820/860	oui
21	7093005	8055195022575	1		JOINT ARBRE 820 A25407 (LOT DE 10	oui
22	7070111		1		BEARING 6205 (25x52x15) V2	oui
23	7061115	8055195022247	1		GOUPI.MAINT.PIGNON 820/860	oui
24	7180785	8055195023480	1		ARBRE LENT 746/844	oui
25	7192575	8055195023725	1		844 3PH MOTOR RIM	oui
26	7070121		1		BEARING 6004 (20x42x12) V2	no
27	7182765	8055195023572	1		UNLOCK PIN 746/844	oui
28	63003337	8055195057843	1		746/844 GROUPE LANGUETTE ET RESSORT	oui

Position	Code	EAN	Quantité	Code de remplacement	Description	Vendable
29	7093055	8055195022599	1		JOINT RP 10X30X7	oui
30	7061035	8055195022230	2		FICHE 8 X25 H8 UNI EN 22338	oui
31	63001612	8055195060980	4		844 TIRANT STATOR (M4)	oui
32	63003486		1		844 3PH 400V STATOR	no
33	63003339	8055195057867	1		746/844 GROUPE LEVIER DEBLOCAGE	oui
34	7120885	8055195023183	1		CYLINDRE A CLES FAAC 413-415-746-844	oui
35	7131005	8055195023213	1		CLE DE DEVERR. 415-400-746-620-	oui
36	63003338	8055195057850	1		FAAC 746/844 Support montage + ecarteurs	oui
37	63003488		1		SKINPACK 844 C 3PH	no
38	714017	8055195010923	2		HUILE HP OPTIVIS FAAC 1L	oui
39	7090620025	8055195054439	1		JOINT ORING 2,62X56,82 NB 70 POUR 746 (	oui
40	7070102		2		BEARING 6204 2Z (20x47x14) V3	no