J355 HA M30

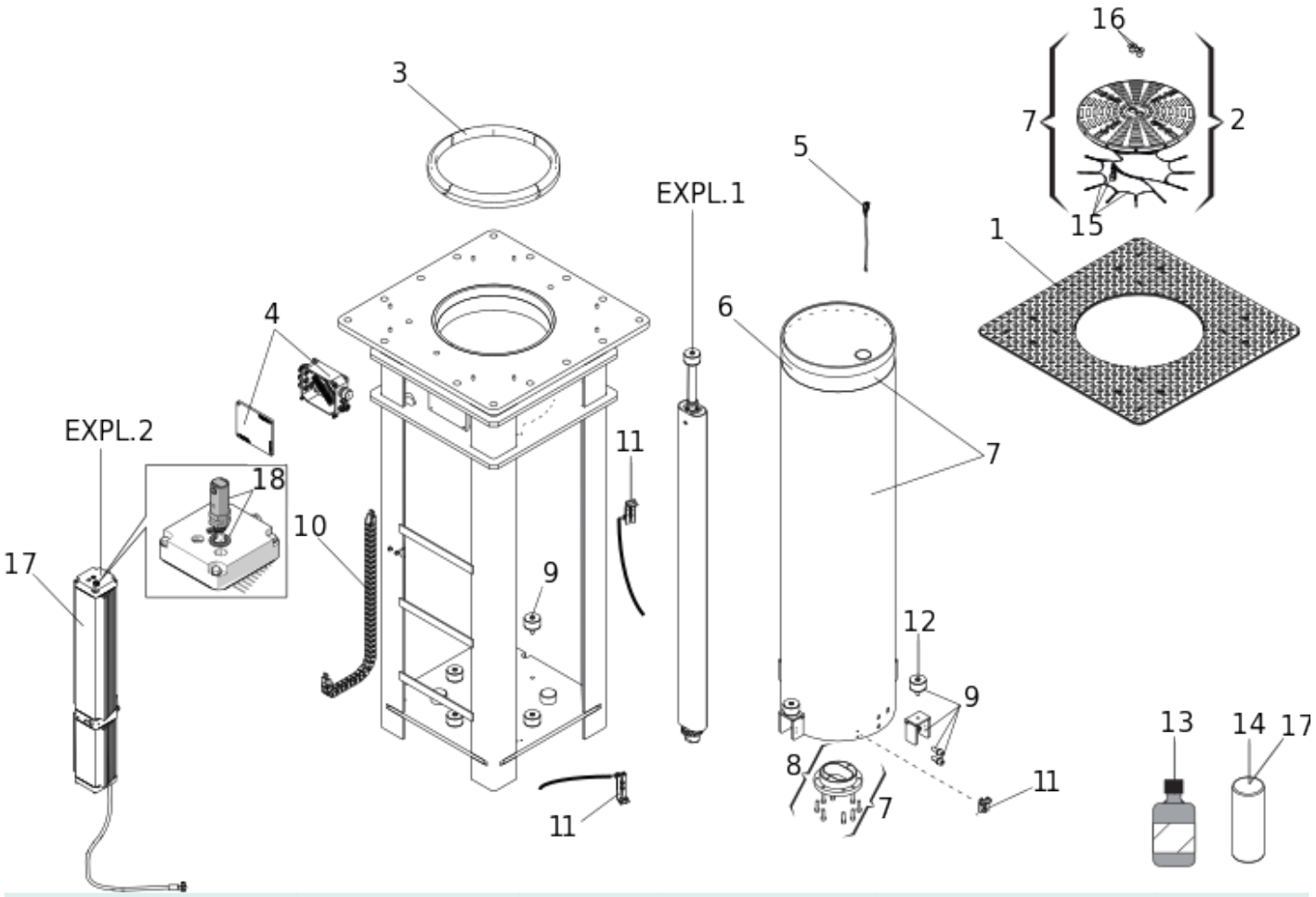

Position	Code	EAN	Quantité	Code de remplacement	Description	Vendable
1	63000948	8055195032062	1		J355 M30 TOP STAINLESS STEEL CROWN	oui
2	63000947	8055195056136	1		TETE BORNE INOX J355 /LEDS	oui
3	63000301	8055195052220	1		BAGUE DE GUIDAGE DU CYLINDRE J355	oui
4	63000327	8055195030341	1		J355HA M30 ASSEMBLEE CABLE	oui
5	63003245	8055195043525	1		GROUPE LEDS J355	oui
6	63000303	8055195030235	1		J355HA BANDE REFLECHISSANTE	oui
7	63000329	8055195030365	1		J355HA M30 PAINTED STEEL CYLINDER	oui

Position	Code	EAN	Quantité	Code de remplacement	Description	Vendable
8	63000311	8055195030259	1		J200HA - J355HA CHARIOT DE GUIDAGE	oui
9	63000322	8055195030310	4		J355HA FIN ARRET ENSEMBLE	oui
10	63000319	8055195030297	1		J355HA M30 CHAINE	oui
11	63000321	8055195030303	1	63001012	GROUPE FIN DE COURSE J355HAM30	oui
12	63000131	8055195029093	8		LIMIT SWITCH REGULATION FAAC B680H	oui
13	714017	8055195010923	2		HUILE HP OPTIVIS FAAC 1L	oui
14	63003211	8055195056518	1		CONDENSATEUR PP 50MF 450V W/CABLE 150MM	oui
16	63000309	8055195056310	2		J335 HEAD SCREW CAPS	oui
17	63000328	8055195030358	1		J335HA M30 UNITE HYDRAULIQUE	oui
18	63003387	8055195061734	1		J355 HA M30 BREATHER PLUG	oui