J200 HA

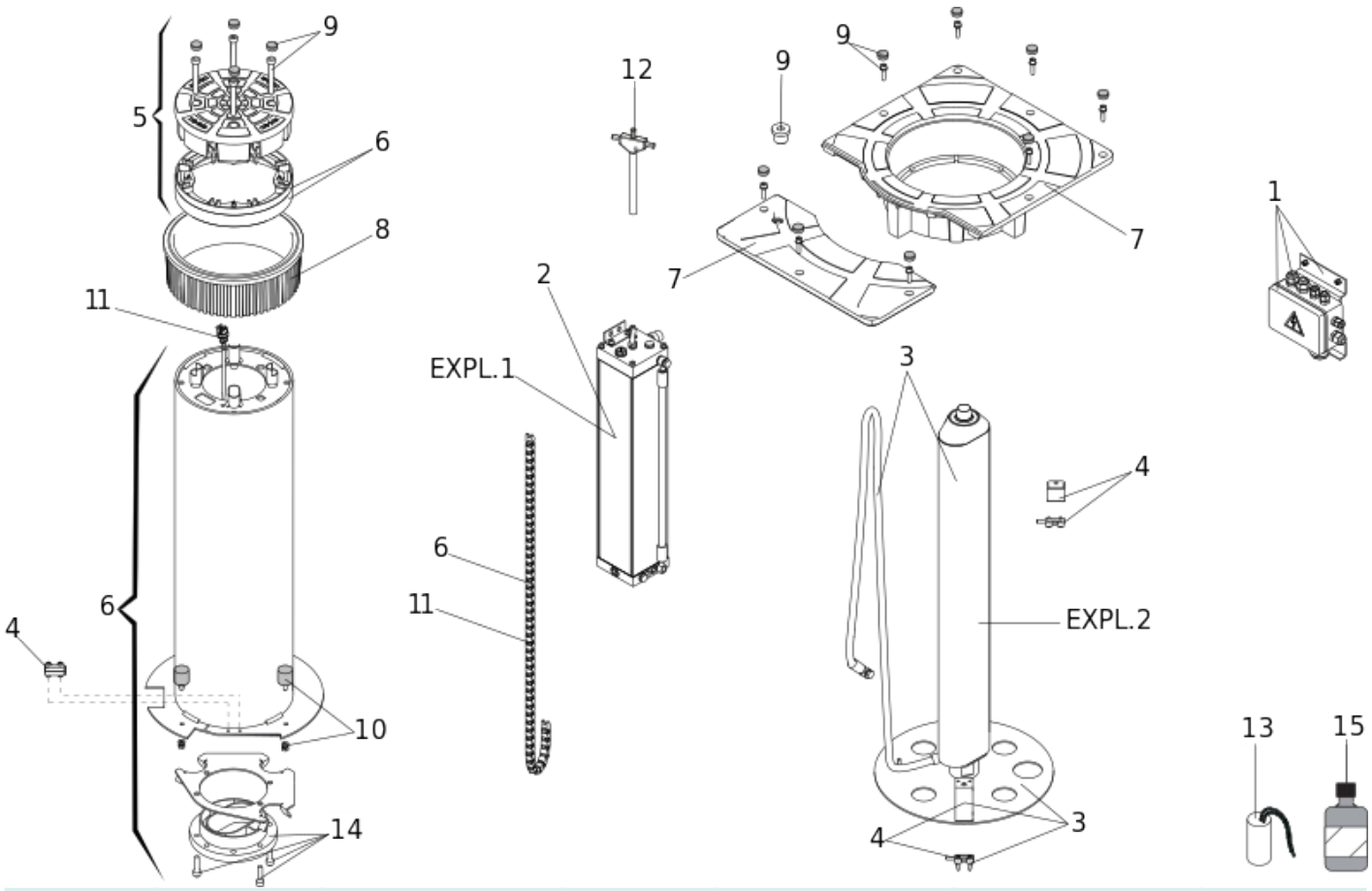

Position	Code	EAN	Quantité	Code de remplacement	Description	Vendable
1	63000263	8055195029949	1		J200HA JUNCTION BOX	oui
2	63000264	8055195029956	1		J200HA HYDRAULIC UNIT	oui
3	63000267	8055195029987	1		J200HA PLUGGER ROD GROUP WIT LIMIT SWITC	oui
4	63000269	8055195030006	1		J200HA MAGNETIC LIMIT SWITCH GROUP	oui
5	63000271	8055195030013	1		TETE J200 HA	oui
6	63000272	8055195030020	1		CYLINDRE PEINT J200HA AVEC ETIQUETTE	oui

Position	Code	EAN	Quantité	Code de remplacement	Description	Vendable
7	63003294	8055195057454	1		J200HA COUVERCLE COMPLET	oui
8	63000277	8055195030075	1		J200HA TOP BUSH	oui
9	63003296	8055195057478	1		J200 Accessoires	oui
10	63000279	8055195030099	4		J200HA PUFFER END STOPS	oui
11	63000282	8055195030112	1		J200HA LEDS CABLE	oui
12	63000281	8055195030105	1		J200HA RELEASE KEY	oui
13	7601201	8055195025910	1		COND.16MF + CABLE 180MM	oui
14	63000311	8055195030259	1		J200HA - J355HA CHARIOT DE GUIDAGE	oui
15	714017	8055195010923	2		HUILE HP OPTIVIS FAAC 1L	oui