UNITE' IDRAULIQUE J275 HA V2 H600

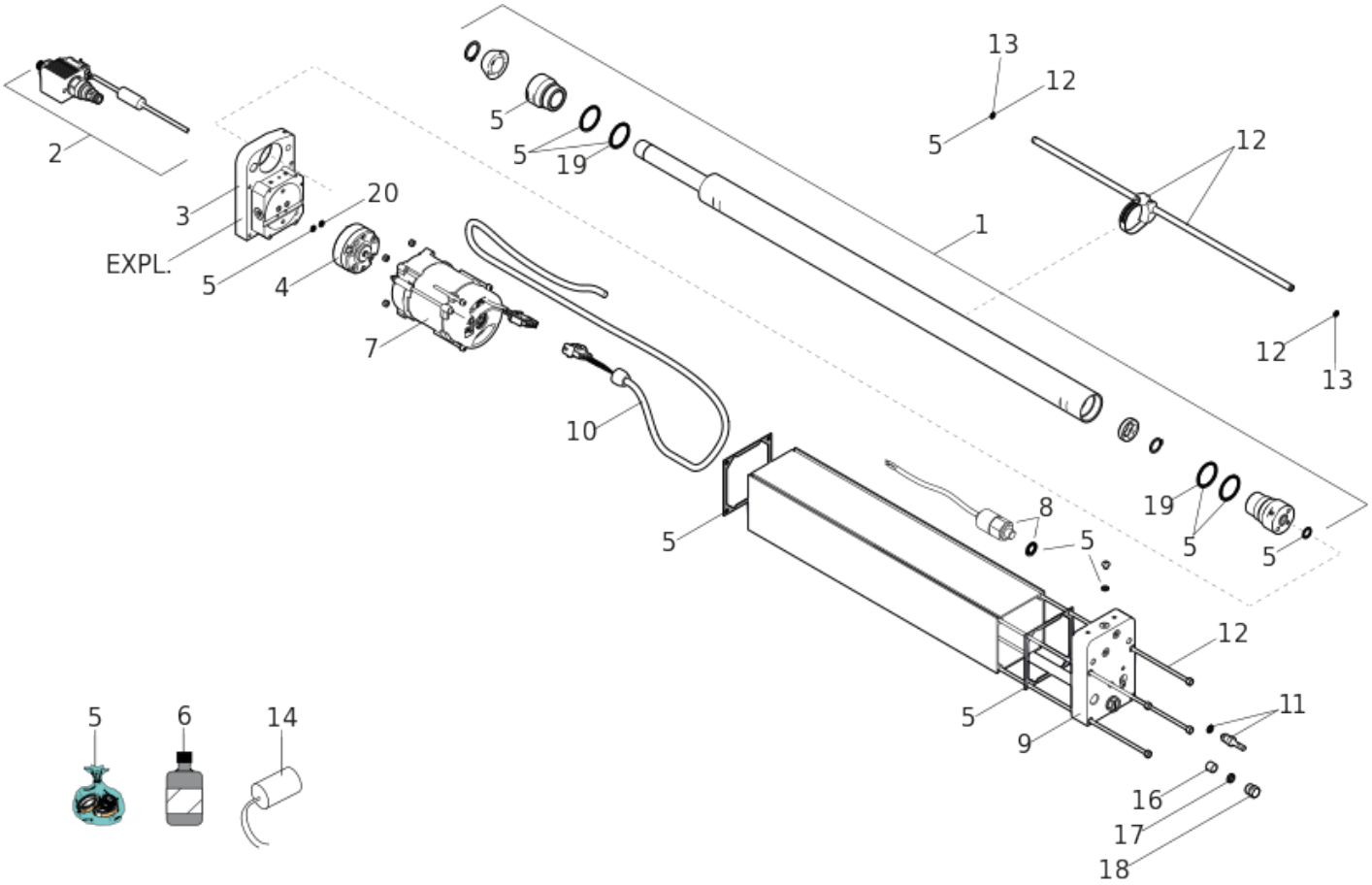

Position	Code	EAN	Quantité	Code de remplacement	Description	Vendable
1	63000537	8055195030952	1		ENSEMBLE PISTON PLONGEUR D.22 J275HA H60	oui
2	116211	8055195052572	1		GROUPE ELECTROVANNE J275	oui
3	63001016	8055195032307	1		FLANGE J275HA	oui
4	63001006	8055195032222	1		CAST IRON PUMP LT. 1 HP	oui
5	63003458	8055195063844	1		J275 HA GASKETS KIT (2021)	oui
6	714017	8055195010923	2		HUILE HP OPTIVIS FAAC 1L	oui
7	7704065	8055195026023	1		MOTEUR ELEC.MONO.220V 2800T/MN	oui
8	116210	8055195052565	1		PRESSOSTAT J275	oui

Position	Code	EAN	Quantité	Code de remplacement	Description	Vendable
9	63001026	8055195032345	1		TOP FLANGE J275HA	oui
10	7514075	8055195025743	1		CABLE ELEC. 760	oui
11	63003166	8055195033847	1		RELEASE VALVE ASSEMBLY J275HA V2/J200 HA	oui
12	63003298	8055195057492	1		J275HA TUBE ALIMENT.AVEC TIRANTS	oui
13	7090635	8055195022407	2		GUARNIZIONE ORM 5x1,5 (0050-15)	oui
14	7601201	8055195025910	1		COND.16MF + CABLE 180MM	oui
16	7043355	8055195022131	1		BAGUE POUR PRESSECABLE	oui
17	7099245	8055195022841	1		JOINT PRESSE CABLE	oui
18	7109095	8055195022957	1		ECROU PRESSETOUPE	oui
19	7090380025	8055195040272	2		JOINT PISTON CREMAILLERE 582	oui
20	7090010015	8055195040074	2		JOINT OR 4,48 X 1,78	oui