412 SX 400

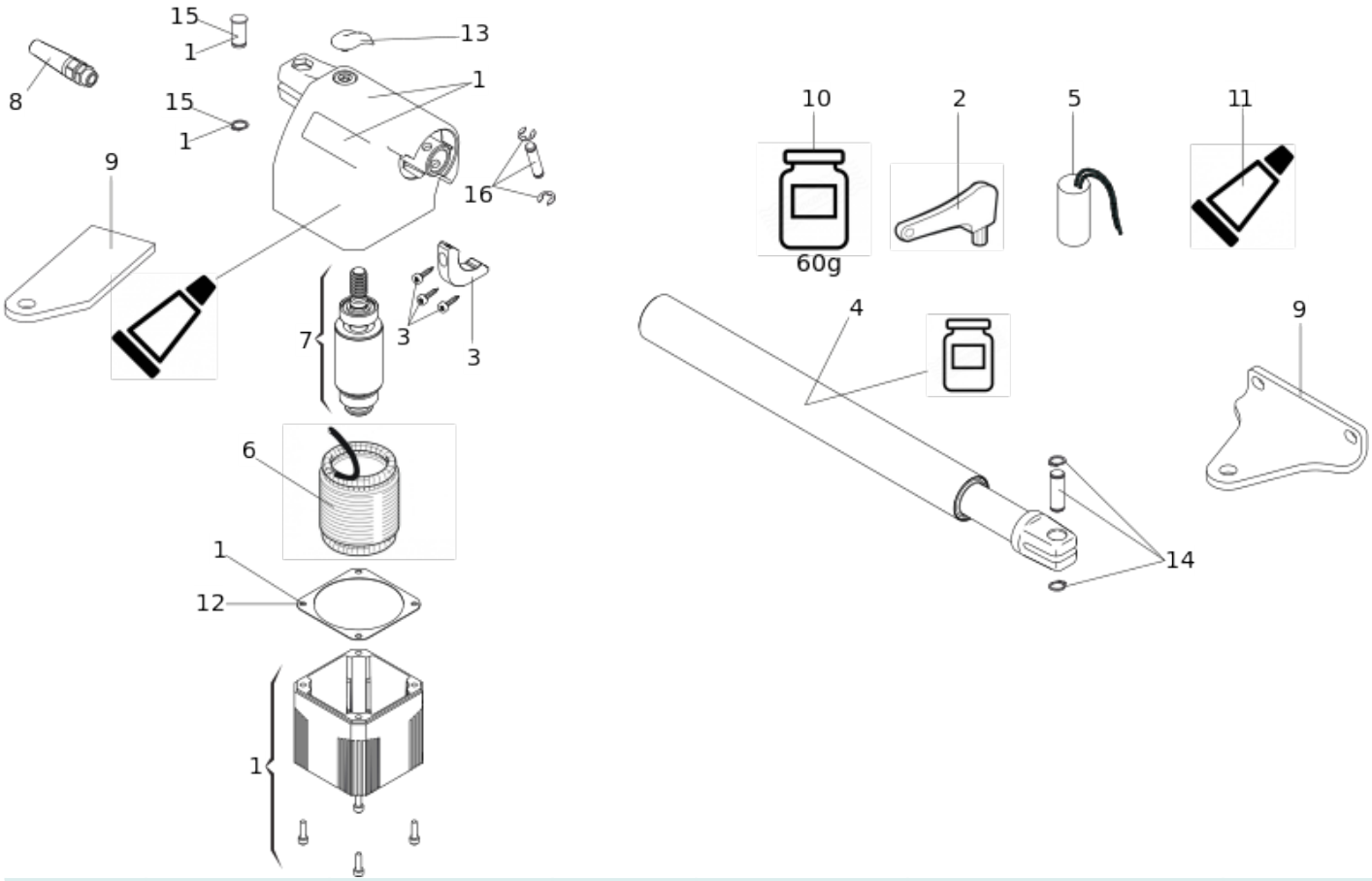

Position	Code	EAN	Quantité	Code de remplacement	Description	Vendable
1	63003280	8055195052626	1		CORPS GAUCHE OP.412	oui
2	713009	8055195010893	1		CLE DEVERROUILLAGE 412	oui
3	799358	8055195013238	1		BAGUE DE FERMETURE 412/EURO BAT NOIR	oui
4	63001587	8055195059298	1		TUBE 412 LONG/EURO BAT 400 NOIR	oui
5	7601351	8055195025941	1		CONDENSATEUR 8MF 400VAC CABLE 250MM	oui
6	746030	8055195012224	1		GROUPE STATOR + CABLE 412 H60	oui
7	746028	8055195012217	1		ROTOR 412 H60 APRES 2000	oui

Position	Code	EAN	Quantité	Code de remplacement	Description	Vendable
8	710919	8055195010428	1		PRESSE ETOUPE 412	oui
9	63003359	8055195058352	1		412 ACCESSOIRES FIXATION POUR 1 OP.	oui
10	714034	8055195010954	1		FAAC MULTIPURPOSE GREASE 18KG	oui
11	714035	8055195010961	2		FAAC XT LUBE	oui
12	6020130	8055195057942	1		GASKETS FOR MOTOR CAP	oui
13	6020082	8055195016840	1		CAPS FOR EUROBAT 03 RELEASE	oui
14	718354	8055195011081	1		AXE DE FIXATION AVANT POUR 415 LS	oui
15	6020080	8055195016833	1		412 GOUPILLE+CIRCLIP ROTATION ARR	oui
16	00058P2151	8055195041699	1		GOUPILLES+CIRCLIPS 412	oui