VÉRIN HYDRAULIQUE S800 ENC 100°

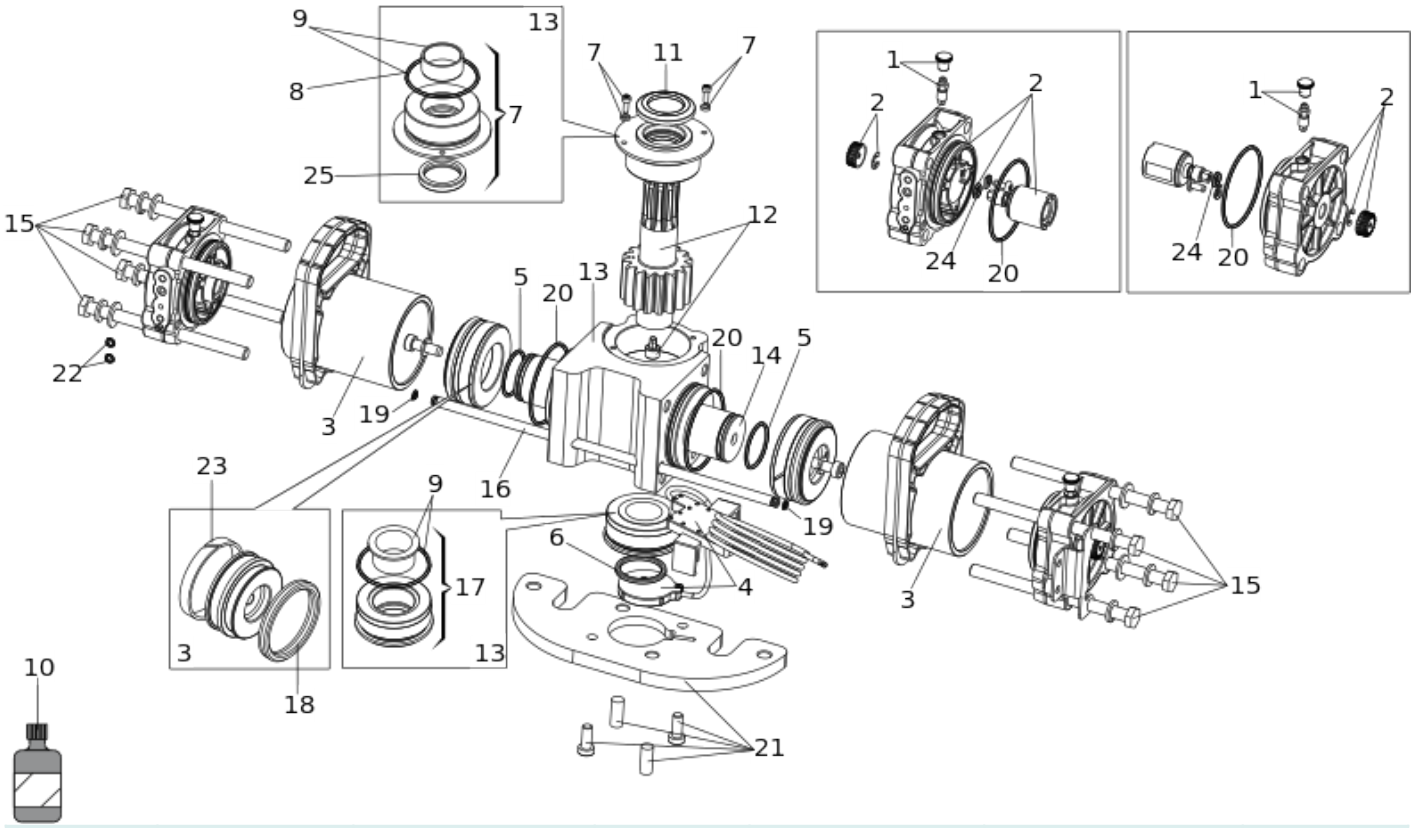

Position	Code	EAN	Quantité	Code de remplacement	Description	Vendable
1	63003308	8055195057584	2		FAAC 750/S800 Soupape de purge	oui
2	63003309	8055195057591	1		S800 OPERATOR FLANGES AND POSITIVE STOPS	oui
3	63003311	8055195057607	2		S800 GROUPE CYLINDRE ET PISTON 100°	oui
4	63000559	8055195031096	1		ENCODEUR POUR S800 V2016	oui
5	7090350025	8055195040241	2		JOINT TOR. OR 34,6 X 2,62	oui
6	63000560	8055195031102	1		O-RING 3,53X34,52 NBR 70	oui
7	63003448	8055195062977	1		S800 GROUPE BAGUES (2021)	oui
8	63000176	8055195029420	1		OR 55,25x2,62 (3218) GASKET	oui

Position	Code	EAN	Quantité	Code de remplacement	Description	Vendable
9	63003307	8055195057577	1		S800 GROUPE BAGUE	oui
10	714017	8055195010923	2		HUILE HP OPTIVIS FAAC 1L	oui
11	7093225	8055195022636	1		JOINT GAMMA SEAL	oui
12	63000558	8055195031089	1		GROUPE PALIER PIVOT SUPERIEUR S800 2015	oui
13	63003260	8055195043983	1		CORPS CENTRAL POUR S800	oui
14	63000086	8055195028874	1		CREMAILLERE S700-S800 100 DEGRES	oui
15	63000561	8055195051261	8		SCREW 10X145 ISO4014 (UNI5737) A2 S800	oui
16	63000156	8055195029260	1		TUBE ALIM. OIL CHAMBRE DROITE S800 100°	oui
17	63003449	8055195062984	1		GROUPE DE BASE S800 AVEC JOINT (2021)	oui
18	7092025	8055195022544	2		JOINT S36 60X70X7,2 PU 22487	oui
19	7090635	8055195022407	2		GUARNIZIONE ORM 5x1,5 (0050-15)	oui
20	7090490025	8055195040302	4		JOINT OR 64,77 X 2,62	oui
21	63003261	8055195046588	1		S800 BASE PLATE M10	oui
22	7090010015	8055195040074	2		JOINT OR 4,48 X 1,78	oui

Position	Code	EAN	Quantité	Code de remplacement	Description	Vendable
23	7049195	8055195022209	2		BAGUE PISTON 760	oui
24	63000346	8055195056334	2		GUARN OR 7,59 X 2,62 (3030) (LOT DE 10	oui
25	7095075	8055195022773	1		JOINT EU 3038	oui