# 402 SB

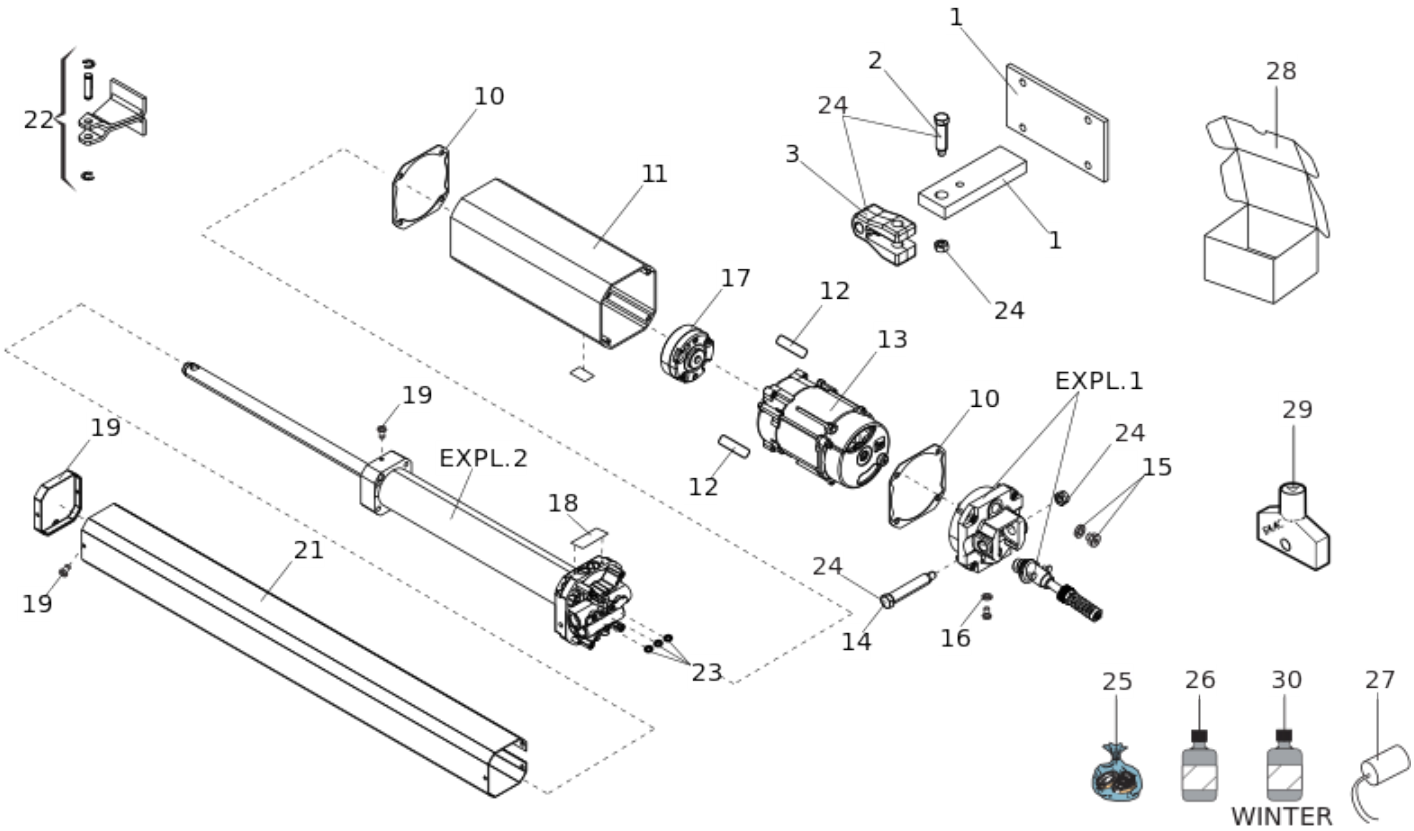


| Position | Code | EAN | Quantité | Code de remplacement | Description | Vendable |
|---|---|---|---|---|---|---|
| 1 | 72840065 | 8055195034561 | 1 | | PLAQUE ET ATT ARRIERE 413/415 | oui |
| 2 | 7182075 | 8055195023527 | 1 | | 400 AXE COURT - SHORT PIN | oui |
| 3 | 7228015 | 8055195024395 | 1 | | ATTACHE ARRIÈRE MOULÉE SOUS PRESSION | oui |
| 10 | 70991015 | 8055195033953 | 2 | | JOINT D80 | oui |
| 11 | 7450005 | 8055195025583 | 1 | | RESERVOIR OP.402 | oui |
| 12 | 63003303 | 8055195057539 | 1 | | 400/402/422 VIBRATION ISOLATION MOUNTING | oui |
| 13 | 7700055 | 8055195025972 | 1 | | MOTEUR ELEC.MONOPHASE 220V | oui |
| 14 | 7182175 | 8055195023558 | 1 | | AXE LONG. ARR. OP. | oui |
| 15 | 7110015 | 8055195022995 | 1 | | BOUCHON T240-1/4 | oui |

| Position | Code | EAN | Quantité | Code de remplacement | Description | Vendable |
|---|---|---|---|---|---|---|
| 16 | 7094065 | 8055195022667 | 1 | | RONDELLE CUIVRE 7X4X1 | oui |
| 17 | 3204425 | 8055195015010 | 1 | | POMPE 1 L | oui |
| 18 | 7203275 | 8055195023831 | 1 | | BY-PASS PROTECTION MOBILE CE97 | oui |
| 19 | 63003304 | 8055195057546 | 1 | | 402/422 ACCESSOIRES CARTER | oui |
| 21 | 7272085 | 8055195024692 | 1 | | COVER ALU 402 | oui |
| 22 | 4304015 | 8055195015652 | 1 | | 402 ATTACHE AVANT | oui |
| 23 | 7090010015 | 8055195040074 | 3 | | JOINT OR 4,48 X 1,78 | oui |
| 24 | 4900645 | 8055195015768 | 1 | | ATTACHE ARRIERE (U) + AXES 400-402-42 | oui |
| 25 | 390781 | 8055195051186 | 1 | | POCHETTE DE JOINTS POUR FAAC 402 VERSIO | oui |
| 26 | 714017 | 8055195010923 | 1 | | HUILE HP OPTIVIS FAAC 1L | oui |
| 27 | 7601351 | 8055195025941 | 1 | | CONDENSATEUR 8MF 400VAC CABLE 250MM | oui |
| 28 | 63000631 | 8055195060805 | 1 | | 402/402/422/S450H PACKAGING | oui |
| 29 | 713002 | 8055195010886 | 1 | | FAAC 402 Cle triangulaire deverouillage | oui |
| 30 | 714042 | 8055195063998 | 1 | | FAAC HP2 OIL - 160Kg/188 | oui |