S2500I

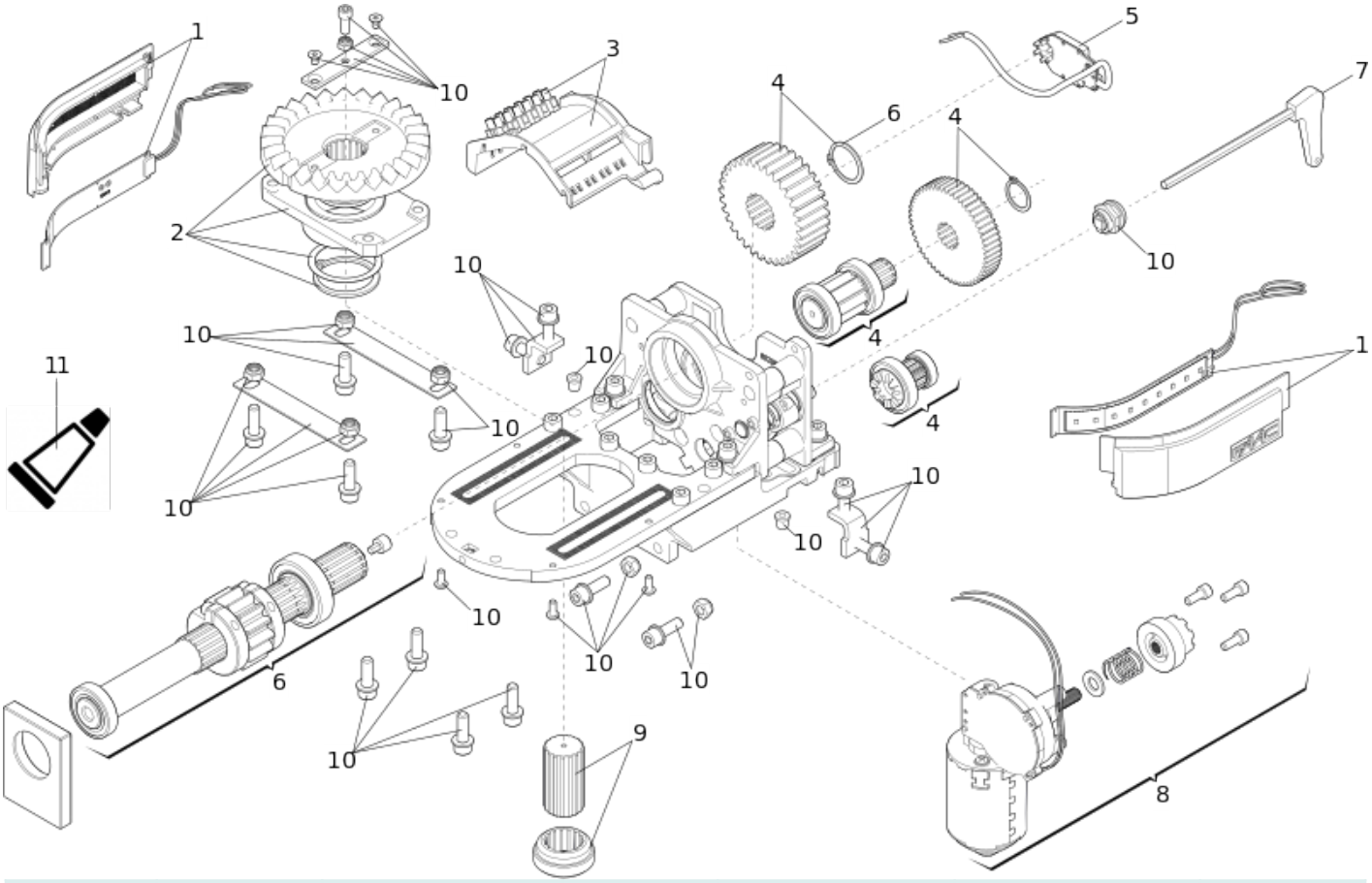

Position	Code	EAN	Quantité	Code de remplacement	Description	Vendable
1	410035	8055195057034	1		S2500I INTEGRATED FLASHING LAMP	oui
2	63003378	8055195061543	1		S2500I FACE GEAR GROUP	oui
3	63003379	8055195061598	1		S2500I WIRING SUPPORT	oui
4	63003380	8055195061611	1		S2500I GEARS GROUP	oui
5	63001875	8055195032963	1		S450H ENCODER	oui
6	63003381	8055195061581	1		S2500I DRIVE SHAFT GROUP	oui
7	713001	8055195010879	1		CLEF DE DEVERR. 390/550	oui
8	63003382	8055195061604	1		S2500I MOTOR GROUP	oui

Position	Code	EAN	Quantité	Code de remplacement	Description	Vendable
9	63003383	8055195061550	1		S2500I GROOVED SHAFT AND BUSHING	oui
10	63003384	8055195061567	1		S2500I SCREWS GROUP	oui
11	63003385	8055195061574	1		S2500I GREASE TUBE (20g)	oui