A1400 AIR RDF T

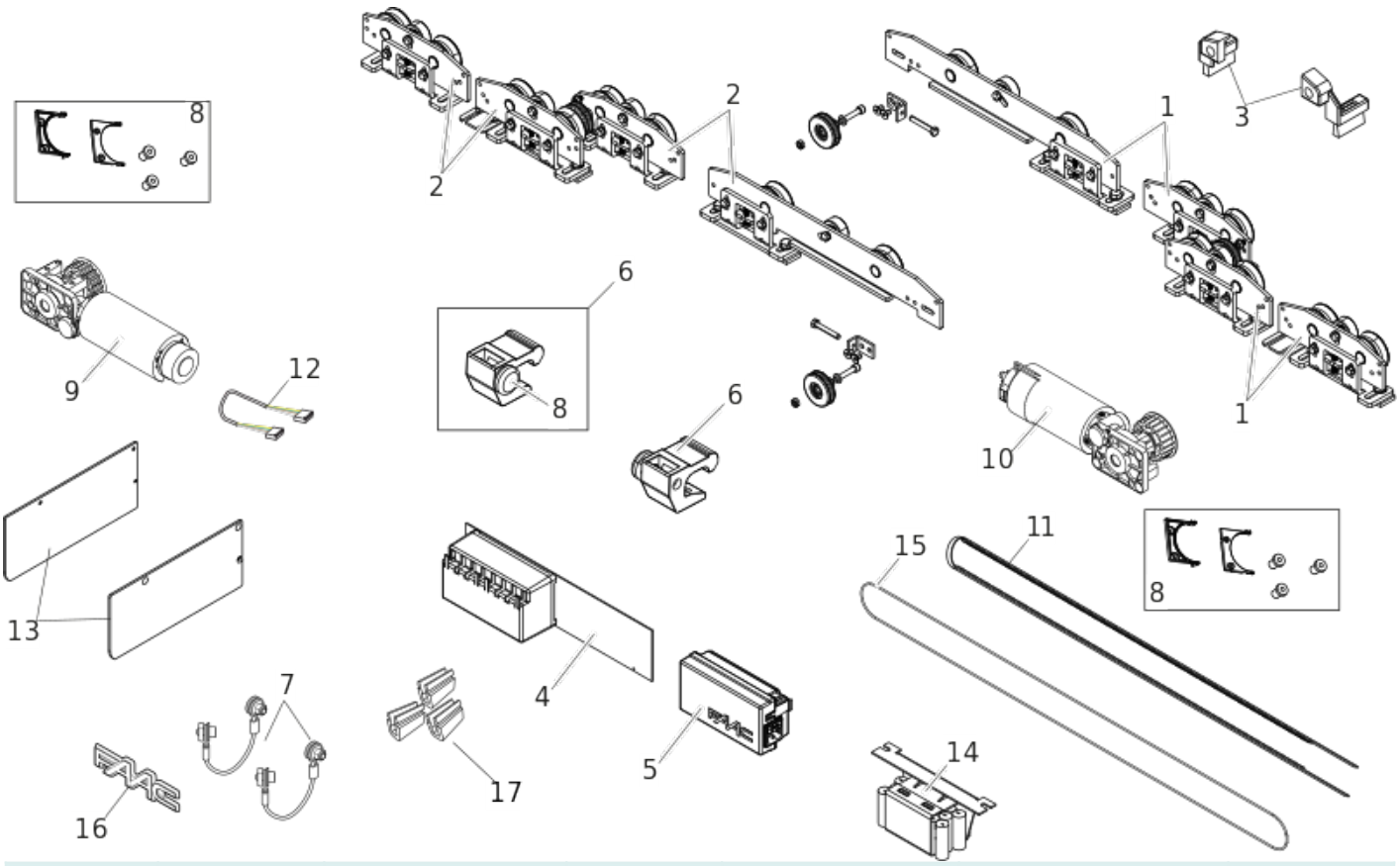

Position	Code	EAN	Quantité	Code de remplacement	Description	Vendable
1	63003035	8055195056433	1		A140/1400 AIR RIGHT CARRIAGE TELESC.	oui
2	63003155	8055195033748	1		A140/A1400 AIR LEFT CARRIAGE TELESC.	oui
3	63000022	8055195028690	1		GROUP BROCHE POUR CHARIOT A140/A1400AIR	oui
4	63000571	8055195031171	1		E1400RD PLATINE A1400 AIR RD	oui
5	63000570	8055195031164	1		Alimentation A1400/A1400 RD/A1000	oui
6	63000021	8055195028683	2		A140 A1400 BUTEES FDC (LA PAIRE)	oui

Position	Code	EAN	Quantité	Code de remplacement	Description	Vendable
7	63000265	8,0552E+12	1		NR. 2 PARACHUTE CABLE	oui
8	63000573	8055195031195	1		ACCESSOIRES MOTEUR A1400 AIR	oui
9	63000011	8055195028621	1		MOTEUR A140/A1400 AIR	oui
10	63000897	8055195055696	1		A1400 RD AUX MOTOR WITH BRAKE	oui
11	105298	8055195001846	1		COURROIE DENTEE A1400 AIR M12MM	oui
12	63000275	8055195030051	1		CABLE ENCODEUR A1400 AIR	oui
13	105030	8055195001297	1		PAIRE DE FLASQUES LATERALES A140 AIR T	oui
14	105504	8055195002164	1		BATTERIE A1000/A1400	oui
15	105027	8055195001266	1		CABLE ACIER 30M A140 AIR-T DIAM 3MM	oui
16	63003465	8055195064797	1		FAAC plate for Automatic Doors	oui
17	63003546	8055195068344	100		BLOC FIXATION CARTER	oui