XLED

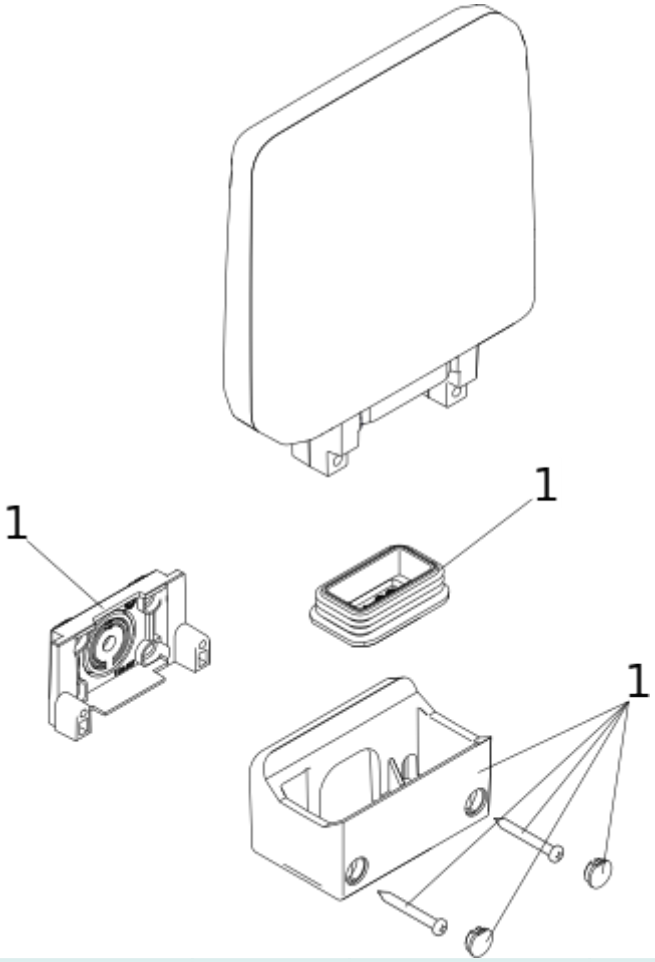

Position	Code	EAN	Quantité	Code de remplacement	Description	Vendable
001	63003263	8055195046755	1		XLED GROUPE SUPPORT ET ACCESSOIRES	oui