VÉRIN HYDRAULIQUE S700H 180°

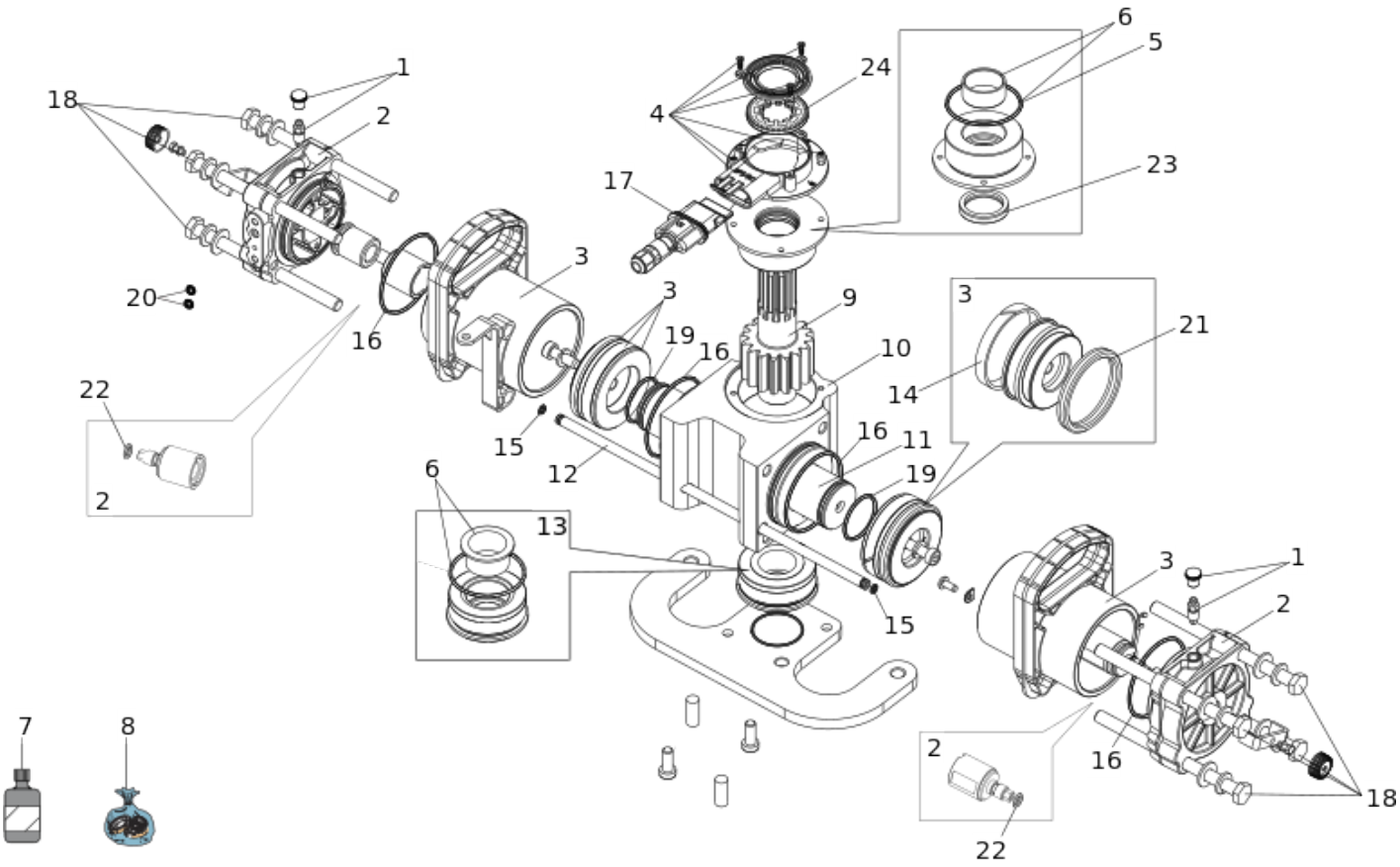

Position	Code	EAN	Quantité	Code de remplacement	Description	Vendable
1	63003308	8055195057584	2		FAAC 750/S800 Soupape de purge	oui
2	63003309	8055195057591	1		S800 OPERATOR FLANGES AND POSITIVE STOPS	oui
3	63003312	8055195057614	2		S800 CYLINDER AND PISTON GROUP 180°	oui
4	63000170	8055195029376	1		ENCODEUR S700/S800H KIT SUPPORT PLASTIQU	oui
5	63000176	8055195029420	1		OR 55,25x2,62 (3218) GASKET	oui
6	63003307	8055195057577	1		S800 GROUPE BAGUE	oui
7	714017	8055195010923	2		HUILE HP OPTIVIS FAAC 1L	oui

Position	Code	EAN	Quantité	Code de remplacement	Description	Vendable
8	63000006	8055195051216	1		GASKET S700H/S800H KIT	oui
9	63000056	8055195028768	1		CACHE MOTEUR ELECTRIQUE S700H/S800H	oui
10	63000046	8055195028751	1		GROUPE JOINT CANNELE S700H	no
11	63000096	8055195028911	1		CREMAILLERE S700-S800 180 DEGRES	oui
12	63000166	8055195029338	1		TUBE ALIM. OIL CHAMBRE DROITE S800 180°	oui
13	63000554	8055195031058	1	63003449	GROUP BUSSOLE INFERIEURE S800	oui
14	7049195	8055195022209	2		BAGUE PISTON 760	oui
15	7090635	8055195022407	2		GUARNIZIONE ORM 5x1,5 (0050-15)	oui
16	7090490025	8055195040302	4		JOINT OR 64,77 X 2,62	oui
17	63000125	8055195052909	1		ENDODER MAGNETIQUE S700	no
18	63000562	8055195031119	8		SCREW M10x178 UNI5737 STAIN. A2-70 S800	oui
19	7090350025	8055195040241	2		JOINT TOR. OR 34,6 X 2,62	oui
20	7090010015	8055195040074	2		JOINT OR 4,48 X 1,78	oui
21	7092025	8055195022544	2		JOINT S36 60X70X7,2 PU 22487	oui

Position	Code	EAN	Quantité	Code de remplacement	Description	Vendable
22	63000346	8055195056334	2		GUARN OR 7,59 X 2,62 (3030) (LOT DE 10	oui
23	7095075	8055195022773	1		JOINT EU 3038	oui
24	63000115		1		DISC MAGNETIQUE S700H/S800H	no