S450H CBAC

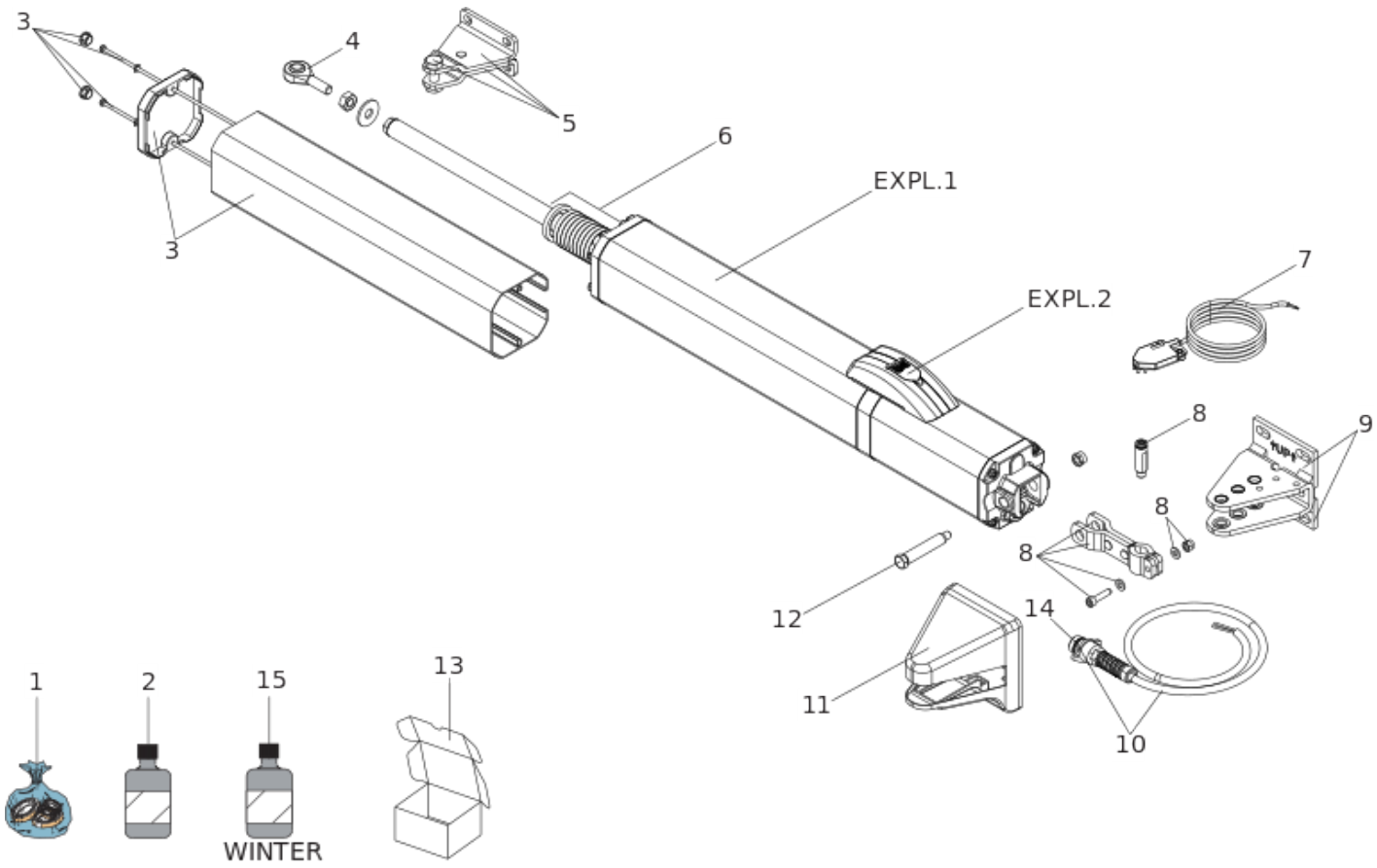

Position	Code	EAN	Quantité	Code de remplacement	Description	Vendable
1	63000606	8055195051223	1		SEAL KIT S450H	oui
2	714017	8055195010923	2		HUILE HP OPTIVIS FAAC 1L	oui
3	63003332	8055195057799	1		S450H CARTER COMPLET	oui
4	7073035	8055195022315	1		ROTULE M10 S450H+422 (5 PIECES)	oui
5	63001945	8055195033038	1		S450H FRONT FASTENING	oui
6	63001975	8055195033069	1		ENTRETOISES DE BUTEES MECA.S450H	oui
7	63001875	8055195032963	1		S450H ENCODER	oui
8	63003334	8055195057812	1		S450H AXE + ATTACHE ARRIERE	oui
9	63001915	8055195033007	1		REAR BRACKET FOR S450H	oui

Position	Code	EAN	Quantité	Code de remplacement	Description	Vendable
10	63001935	8055195033021	1		S450H MOULDED CABLE FEMALE KIT	oui
11	63001925	8055195033014	1		S450H BRACKET COVERING	oui
12	7182175	8055195023558	1		AXE LONG. ARR. OP.	oui
13	63000631	8055195060805	1		402/402/422/S450H PACKAGING	oui
14	7090290015	8055195040227	1		JOINT OR. 15,60 X 1,78	no
15	714042	8055195063998	1		FAAC HP2 OIL - 160Kg/188	oui