S450H CBAC

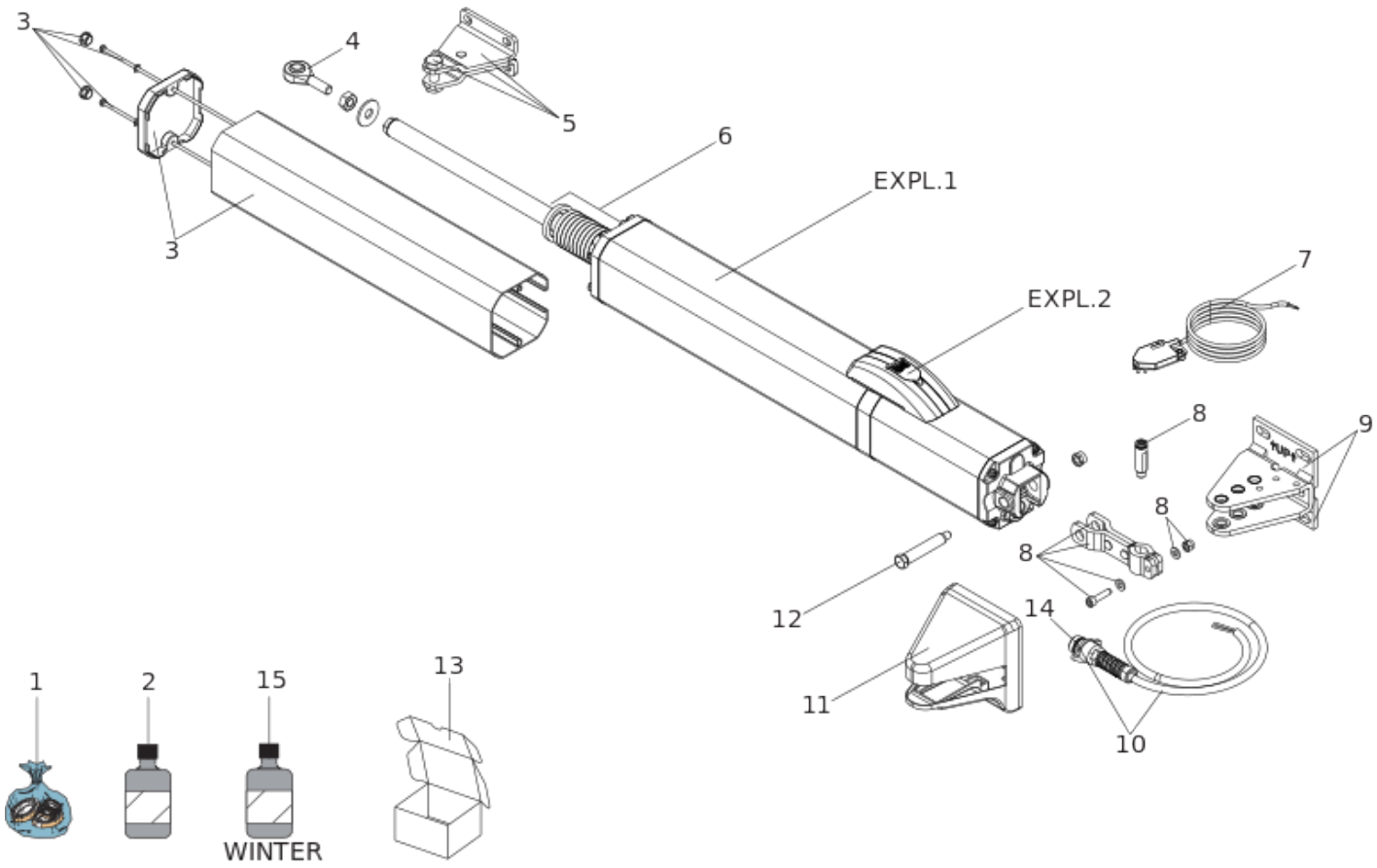

Pos.	Codice	EAN	Quantità	Cod. sostitutivo	Descrizione	Vendibile
1	63000606	8055195051223	1		KIT GUARNIZIONI S450H	si
2	714017	8055195010923	2		FAAC HP OPTIVIS OIL LT. 1	si
3	63003332	8055195057799	1		GRUPPO CARTER S450H	si
4	7073035	8055195022315	1		SNODO M 10 MASCHIO	si
5	63001945	8055195033038	1		ATTACCO ANTERIORE S450H	si
6	63001975	8055195033069	1		SACCHETTO DISTANZIALI S450H	si
7	63001875	8055195032963	1		ENCODER LC S450H	si
8	63003334	8055195057812	1		GRUPPO FORCELLA E PERNO POSTERIORI S450H	si
9	63001915	8055195033007	1		GRUPPO STAFFA POSTERIORE S450H	si

Pos.	Codice	EAN	Quantità	Cod. sostitutivo	Descrizione	Vendibile
10	63001935	8055195033021	1		KIT CONNETTORE FEMMINA S450H	si
11	63001925	8055195033014	1		COPERTURA STAFFA S450H	si
12	7182175	8055195023558	1		PERNO LUNGO 400-402	si
13	63000631	8055195060805	1		IMBALLO ATTUATORI 402/402/422/S450H	si
14	7090290015	8055195040227	1		GUARN.OR 15,60X1,78 (2062)	no
15	714042	8055195063998	1		FAAC HP2 OIL - 160Kg/188	si