## S450H SB

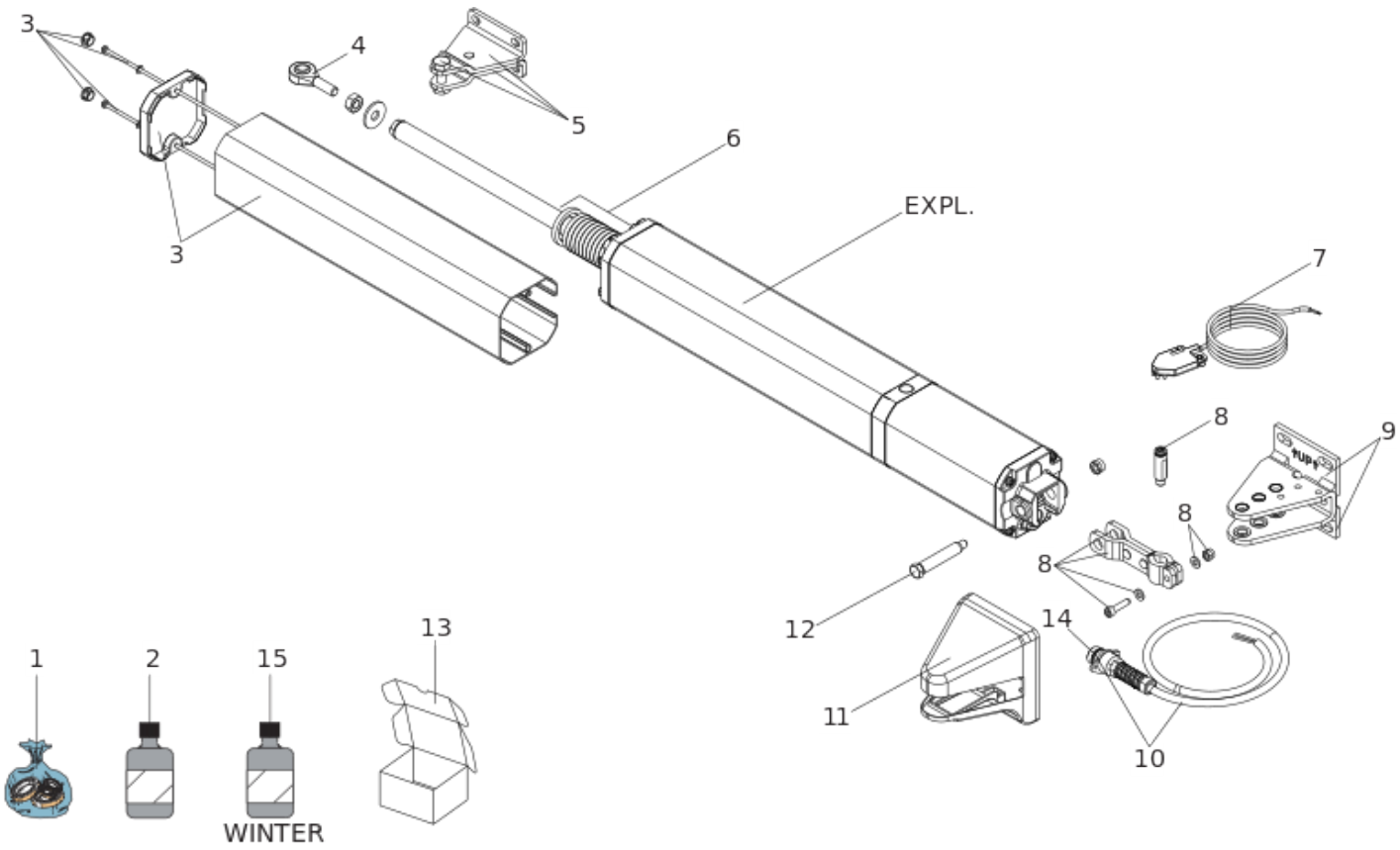


| Pos. | Codice | EAN | Quantità | Cod. sostitutivo | Descrizione | Vendibile |
|---|---|---|---|---|---|---|
| 1 | 63000606 | 8055195051223 | 1 | | KIT GUARNIZIONI S450H | si |
| 2 | 714017 | 8055195010923 | 2 | | FAAC HP OPTIVIS OIL LT. 1 | si |
| 3 | 63003332 | 8055195057799 | 1 | | GRUPPO CARTER S450H | si |
| 4 | 7073035 | 8055195022315 | 1 | | SNODO M 10 MASCHIO | si |
| 5 | 63001945 | 8055195033038 | 1 | | ATTACCO ANTERIORE S450H | si |
| 6 | 63001975 | 8055195033069 | 1 | | SACCHETTO DISTANZIALI S450H | si |
| 7 | 63001875 | 8055195032963 | 1 | | ENCODER LC S450H | si |
| 8 | 63003334 | 8055195057812 | 1 | | GRUPPO FORCELLA E PERNO POSTERIORI S450H | si |
| 9 | 63001915 | 8055195033007 | 1 | | GRUPPO STAFFA POSTERIORE S450H | si |

| Pos. | Codice | EAN | Quantità | Cod. sostitutivo | Descrizione | Vendibile |
|---|---|---|---|---|---|---|
| 10 | 63001935 | 8055195033021 | 1 | | KIT CONNETTORE FEMMINA S450H | si |
| 11 | 63001925 | 8055195033014 | 1 | | COPERTURA STAFFA S450H | si |
| 12 | 7182175 | 8055195023558 | 1 | | PERNO LUNGO 400-402 | si |
| 13 | 63000631 | 8055195060805 | 1 | | IMBALLO ATTUATORI 402/402/422/S450H | si |
| 14 | 7090290015 | 8055195040227 | 1 | | GUARN.OR 15,60X1,78 (2062) | no |
| 15 | 714042 | 8055195063998 | 1 | | FAAC HP2 OIL - 160Kg/188 | si |