PHOTOBEAM

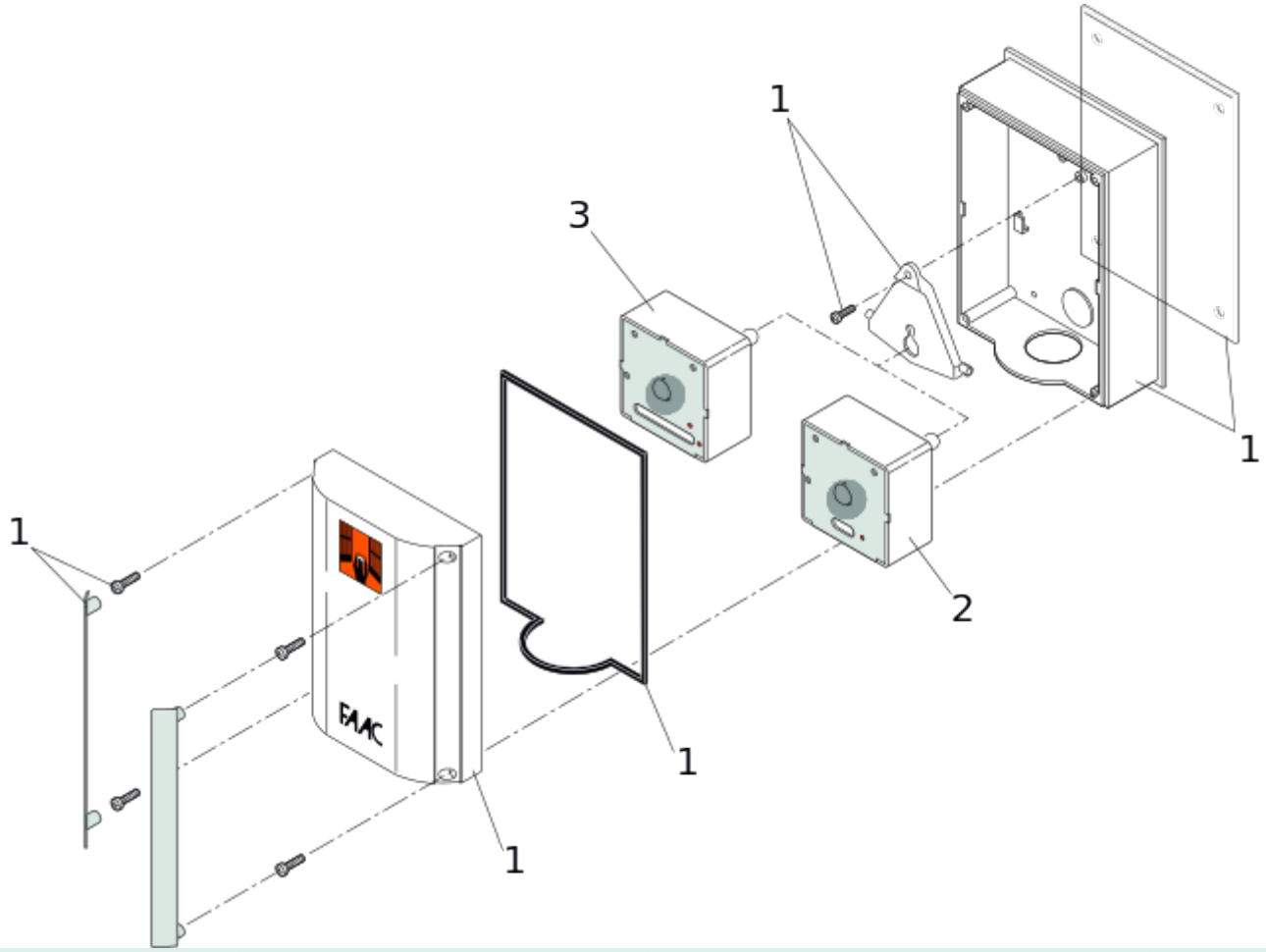

Position	Code	EAN	Quantité	Code de remplacement	Description	Vendable
001	494013	8055195010220	1		Boitier vide complet Photobeam	oui
002	494012	8055195010213	1		CELLULE EMETTRICE PHOTOBEAM	oui
003	494011	8055195010206	1		CELLULE RECEPTRICE PHOTOBEAM	oui