KIT A1400 AIR DM

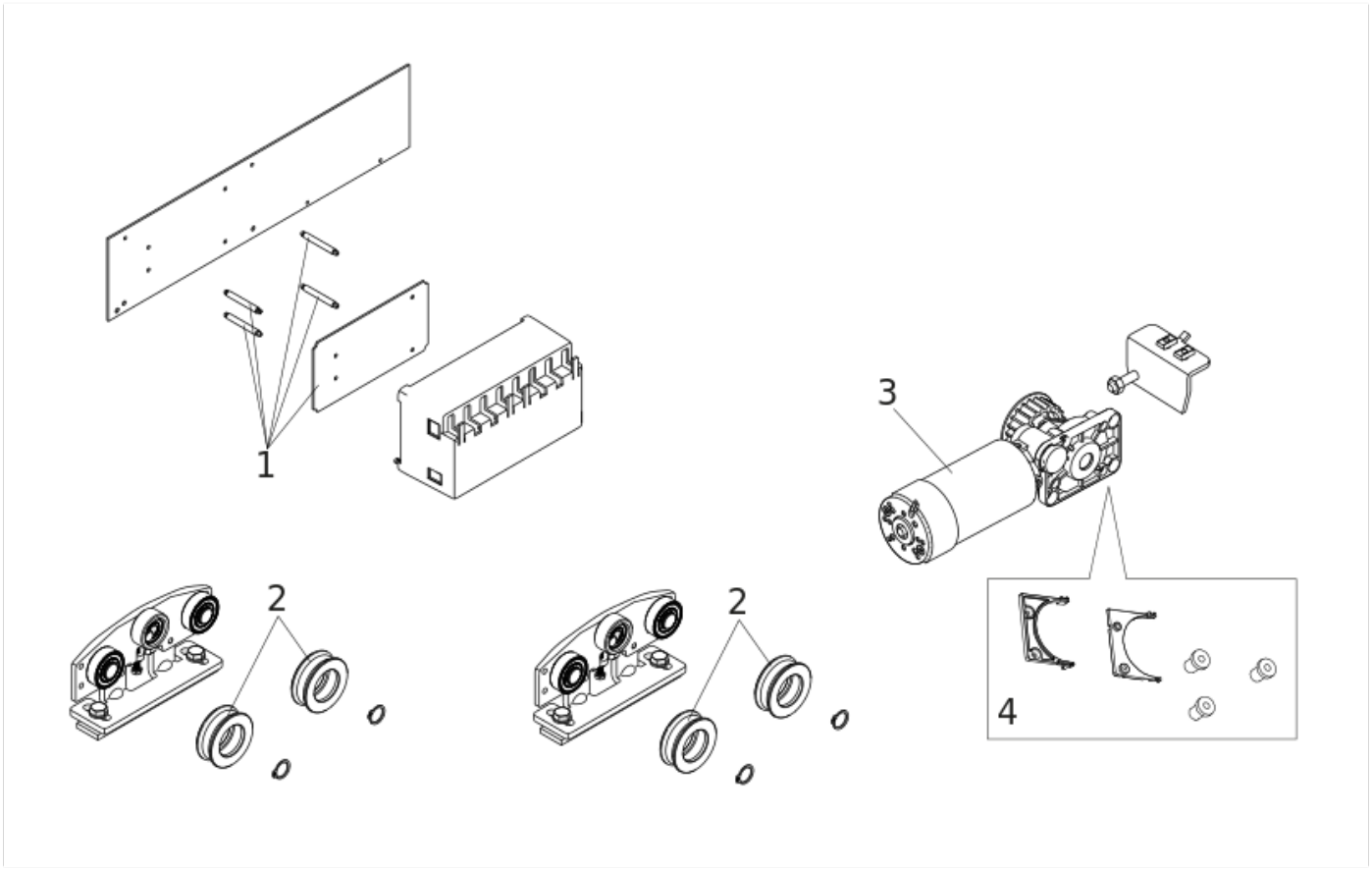

Position	Code	EAN	Quantité	Code de remplacement	Description	Vendable
001	63001001	8055195032185	1		CARTE ELECTR. 2E MOTEUR A1400 AIR DM	oui
002	63003167	8055195033854	1		ROUES A1400 AIR DM (4 PCS)	oui
003	63000572	8055195031188	1		DEUXIEME MOTEUR A1400 AIR	oui
004	63000573	8055195031195	1		ACCESSOIRES MOTEUR A1400 AIR	oui