J275 SA H600

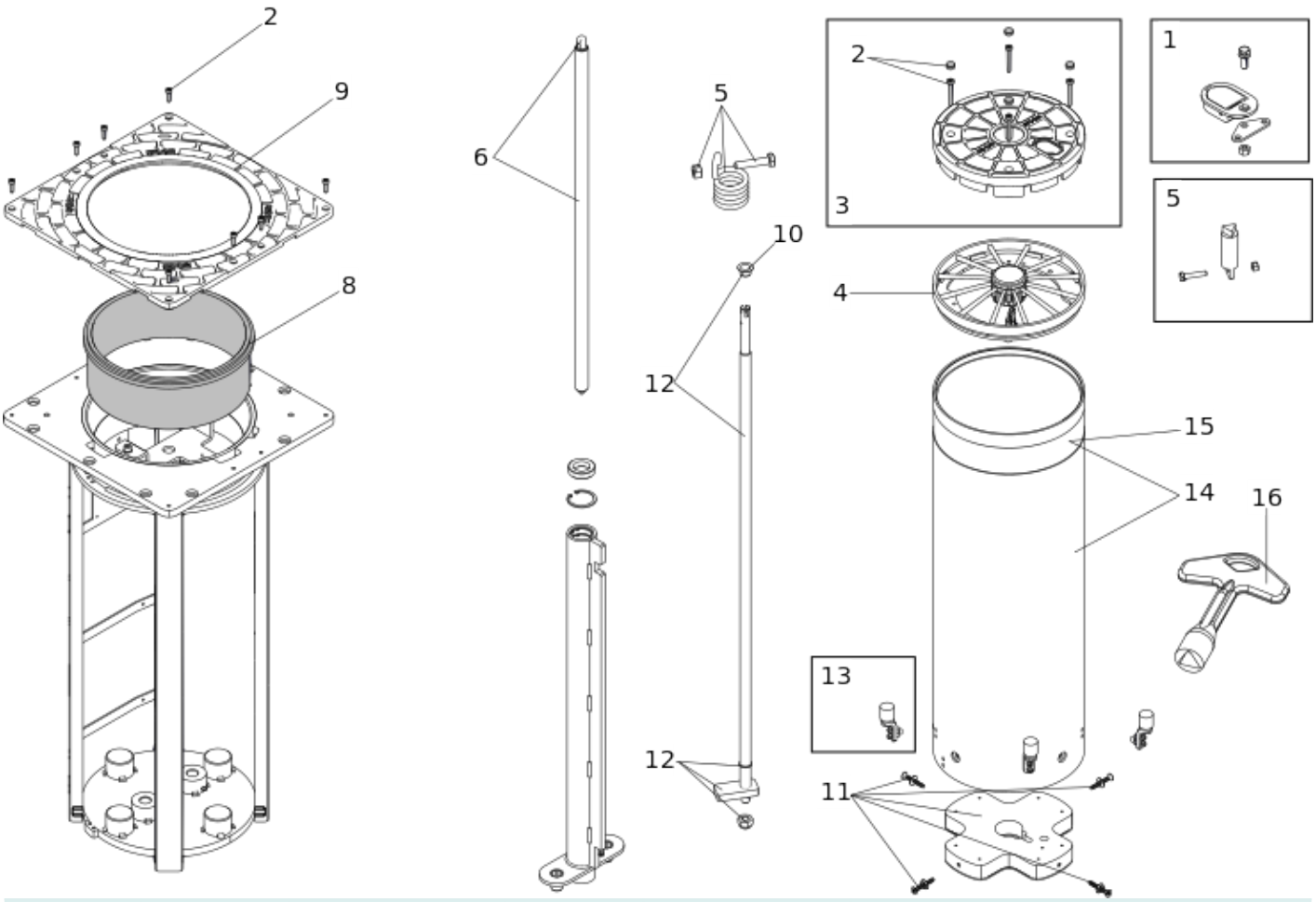

Position	Code	EAN	Quantité	Code de remplacement	Description	Vendable
1	63000229	8055195029680	1		GROUPE DE DEBLOCAGE J275SA	oui
2	63003396	8055195061710	1		J275 ACCESSOIRES (2020)	oui
3	63003395	8055195061703	1		J275 TETE DE BORNE SA/2K	oui
4	63000594	8055195031331	1		GROUPE LED J275HA V2015	oui
5	63003301	8055195057515	1		J275SA RESSORT+INTERFACE TRIANGULAIRE	oui
6	63000234	8055195029727	1		GROUPE VERIN A GAZ JA275 SA	oui
8	63002255	8055195033175	1		TOP BUSH FOR J275HA	oui
9	63003393	8055195061697	1		J275HA PLAQUE DE FINITION	oui

Position	Code	EAN	Quantité	Code de remplacement	Description	Vendable
10	7080495	8055195056068	1		BUSH FL.IGUS GFM-1214-10	oui
11	63000238	8055195029758	1		GROUPE CHARIOT GUIDE J275 SA	oui
12	63000237	8055195029741	1		GROUPE BIELETTE DE DIRECTION J275SA	oui
13	63001586	8055195059274	4		J275 SEMI AUTOMATIC END STOP PUFFER	oui
14	63000906	8055195031973	1		CILINDER W/STICKER J275HA H600	oui
15	63000167	8055195029345	1		BANDE REFLECHISSANTE JAUNE BORNE JA275	oui
16	390084	8055195006735	1		CLE DEVEROUILLAGE BORNE (5PCS)J200 SA	oui