J275 HA H600 INOX

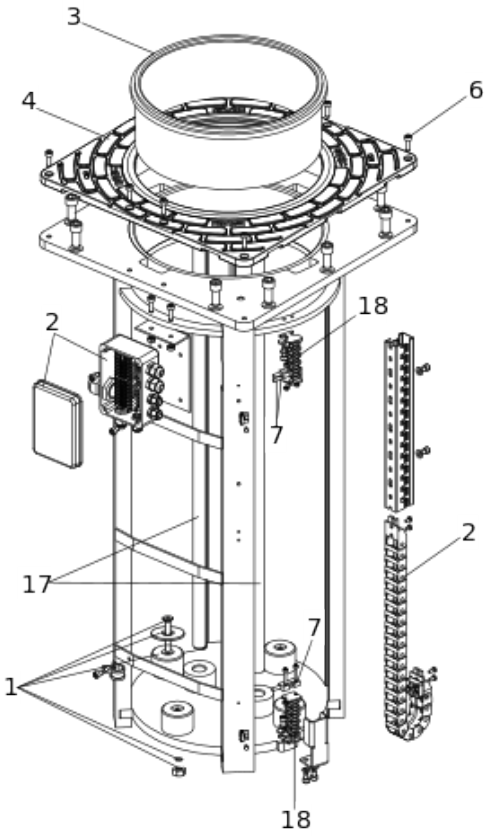

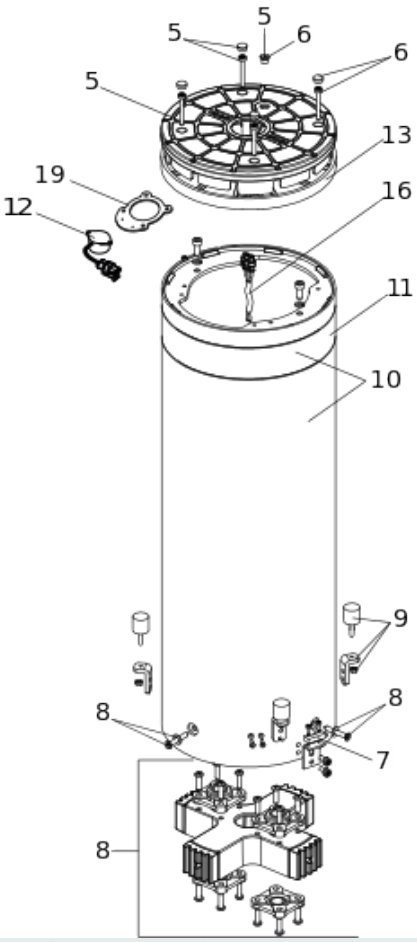

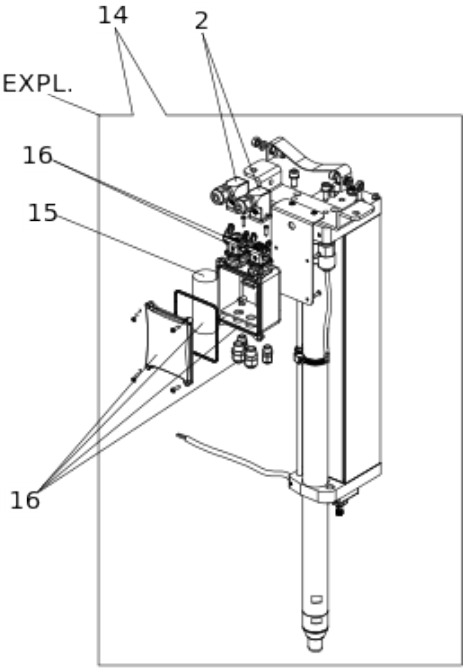

Position	Code	EAN	Quantité	Code de remplacement	Description	Vendable
1	63002205	8055195033120	4		POLYURETHAN SHOCK ABSORBER ASS.	oui
2	63000927	8055195032024	1	63000957	ASSEMBLY WIRED J275HA H600 '12	oui
3	63002255	8055195033175	1		TOP BUSH FOR J275HA	oui
4	63002265	8055195033182	1	63003393	COUVERCLE J275HA	oui
5	63002235	8055195033151	1	63003394	TETE J275HA	oui
6	63003297	8055195057485	1		J275 ACCESSORIES	oui
7	63002215	8055195033137	1		END STOP CONTACT ASS. - J275HA	oui
8	63000896	8055195031959	1		J275HA Guide carriage	oui

Position	Code	EAN	Quantité	Code de remplacement	Description	Vendable
9	63002225	8055195033144	4		END STOP PUFFERT ASS. - J275HA	oui
10	63000916	8055195032017	1		CILINDER W/STICKER J275HA H600 INOX	oui
11	63000167	8055195029345	1		BANDE REFLECHISSANTE JAUNE BORNE JA275	oui
12	63000593	8055195031324	1		BUZZER AVEC CABLE J275HA V2016	oui
13	63000594	8055195031331	1		GROUPE LED J275HA V2015	oui
14	63002246	8055195033168	1	63000539	UNITE' IDRAULIQUE J275HA H600 '2012'	oui
15	7601201	8055195025910	1		COND.16MF + CABLE 180MM	oui
16	63000178	8055195029444	1		NEW JUNCTION BOX HYDRAULIC UNIT J275HA	oui
17	63002585	8055195033366	1		Guide rod moving bollard H600	oui
18	63000228	8055195029673	2		J275HA REED SENSORS SUPPORT	oui
19	63003506		1		SUPPORT BUZZER	oui