J275 HA 2K H800

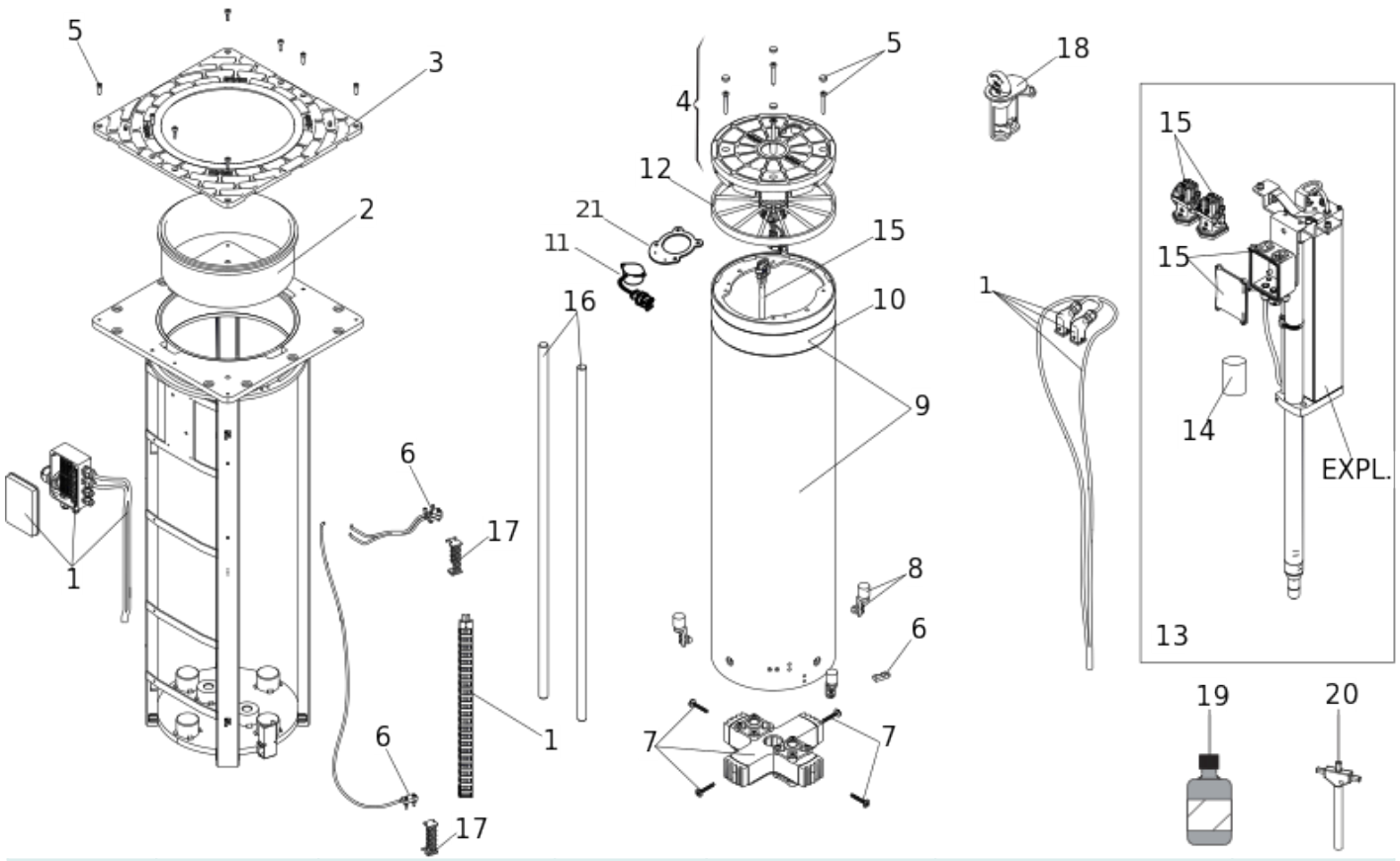

Position	Code	EAN	Quantité	Code de remplacement	Description	Vendable
1	63000957	8055195032086	1		BOITE DERIVATION J275HA	oui
2	63002255	8055195033175	1		TOP BUSH FOR J275HA	oui
3	63003393	8055195061697	1		J275HA PLAQUE DE FINITION	oui
4	63003395	8055195061703	1		J275 TETE DE BORNE SA/2K	oui
5	63003396	8055195061710	1		J275 ACCESSOIRES (2020)	oui
6	63002215	8055195033137	1		END STOP CONTACT ASS. - J275HA	oui
7	63000896	8055195031959	1		J275HA Guide carriage	oui
8	63002225	8055195033144	4		END STOP PUFFERT ASS. - J275HA	oui

Position	Code	EAN	Quantité	Code de remplacement	Description	Vendable
9	63003237	8055195043686	1		J275 HA 2K H 800 CYLINDRE AVEC STICKER	oui
10	63000167	8055195029345	1		BANDE REFLECHISSANTE JAUNE BORNE JA275	oui
11	63000593	8055195031324	1		BUZZER AVEC CABLE J275HA V2016	oui
12	63000594	8055195031331	1		GROUPE LED J275HA V2015	oui
13	63003236	8055195043679	1	63003420	-	oui
14	7601201	8055195025910	1		COND.16MF + CABLE 180MM	oui
15	63000178	8055195029444	1		NEW JUNCTION BOX HYDRAULIC UNIT J275HA	oui
16	63002595	8055195033373	1		GUIDE ROD MOVING BOLLARD H800	oui
17	63000228	8055195029673	2		J275HA REED SENSORS SUPPORT	oui
18	63003239	8055195043709	1		J275 HA 2K H800 GROUPE VERROUILLAGE	oui
19	714017	8055195010923	2		HUILE HP OPTIVIS FAAC 1L	oui
20	63000281	8055195030105	1		J200HA RELEASE KEY	oui
21	63003506		1		SUPPORT BUZZER	oui