D600

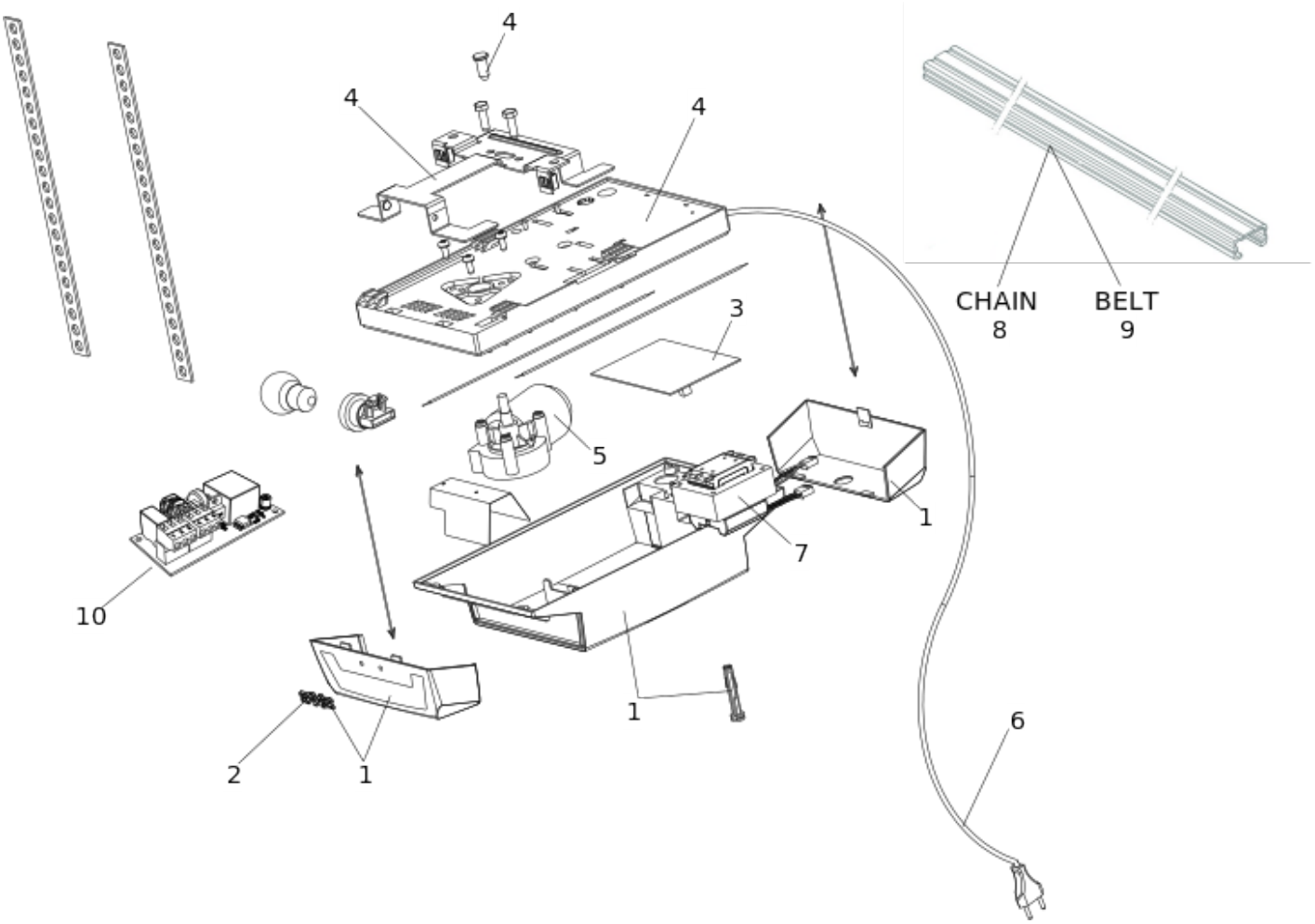

Position	Code	EAN	Quantité	Code de remplacement	Description	Vendable
1	392004	8055195007787	1		CARTER AVEC BOUTON POUSSOIR D600/700/100	oui
2	7324755	8055195025194	1		2003 FAAC NAME PLATE	oui
3	63003655	8055195071948	1		BOARD E600S	oui
4	63003357	8055195058338	1		D600/D1000 EMBASE/SUPPORT RAIL/GOUPILLE	oui
5	7706105	8055195026047	1		MOTEUR POUR D600	oui
6	7514365	8055195025774	1		CABLE W/PLUG D600-D1000	oui
7	7501265	8055195025644	1		TRANSFORMER D600	oui
10	63003660	8055195071955	1		BOARD XLC2	oui