C851

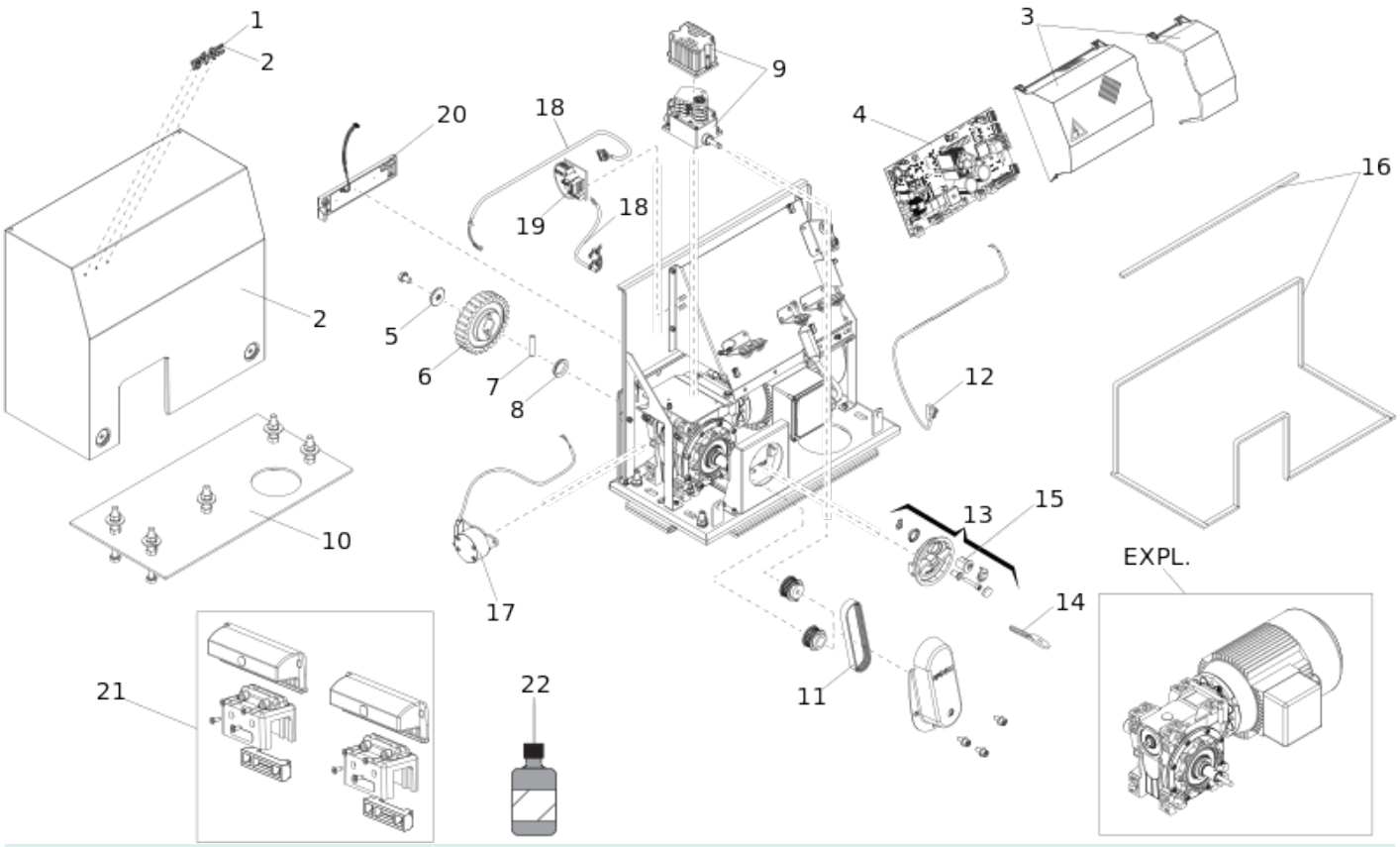

Position	Code	EAN	Quantité	Code de remplacement	Description	Vendable
1	7324745	8055195025187	1		2003 FAAC LOGO	oui
2	63003208	8055195056488	1		CAPOT C851	oui
3	63003209	8055195056495	1		GROUPE COUVERTURE E850S	oui
4	63003207	8055195056471	1		E850S CONTROL BOARD	oui
5	7030185	8055195022063	1		C850 RONDELLE POUR PIGNON	oui
6	423004	8055195008739	1		PIGNON Z28 POUR CREMAILLERE C851	oui
7	7061115	8055195022247	1		GOUPI.MAINT.PIGNON 820/860	oui
8	63002925		1		ANEAU V-RING TWVA00250 TRELLENBORG	no
9	63000077	8055195028805	1		C850 LIMIT SWITCH GROUP	oui

Position	Code	EAN	Quantité	Code de remplacement	Description	Vendable
10	737850	8055195012118	1		PLAQUE DE FONDATION C850	oui
11	63002995	8055195033649	1		COURROIE DE TRANSMISSION C850/C851	oui
12	63000078	8055195028812	1		C850 MICRO COMMUTATEUR DE SECURITE	oui
13	729014	8055195011876	1		DEVERROUILLAGE FAAC 740-741	oui
14	7131005	8055195023213	1		CLE DE DEVERR. 415-400-746-620-	oui
15	7120885	8055195023183	1		CYLINDRE A CLES FAAC 413-415-746-844	oui
16	63000079	8055195060508	1		GUARNITION CAT.EMKA COD. 1016-75	oui
17	63000179	8055195029451	1		C850 FREIN ELECTRONIQUE	oui
18	63003210	8055195056501	1		CABLE FINS DE COURSE C851	oui
19	63000713	8055195060713	1		844R/C851 CARTE INTERFACE MOTEUR	oui
20	63000709	8055195060676	1		746/844/C851 FIN DE COURSE NOIR MOTEUR	oui
21	63001035	8055195032352	1		AIMANT+PLAQ FDC s/crem. 720/746/844/721	oui
22	C851_OIL		1		HUILE - NON DISPONIBLE COMME PIÈCE DE RECHANGE	oui