C721

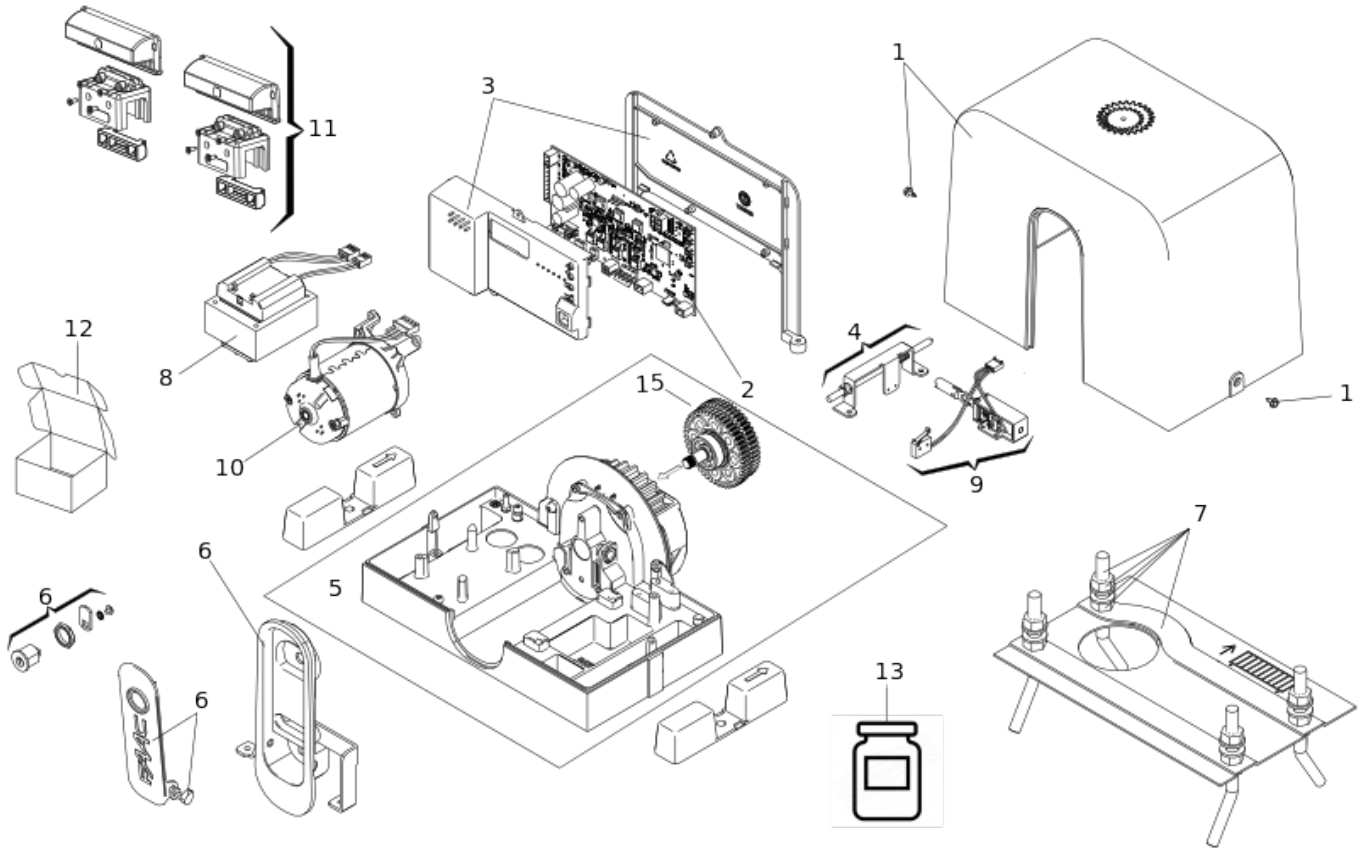

Position	Code	EAN	Quantité	Code de remplacement	Description	Vendable
1	63001215	8055195032536	1		CAPOT C720/C721	oui
2	63002485	8055195033335	1		E721 Platine pour C721 ouvre-port.coul	oui
3	63001285	8055195032581	1		SUPPORTS FOR CONTROL UNIT E721	oui
4	63001305	8055195032604	1		DEVERROUILLAGE C720/C721	oui
5	63002695	8055195033458	1		C721 BODY GROUP	oui
6	63000708	8055195057904	1		GROUPE LEVIER DEV. C721	oui
7	63001325	8055195032611	1		FOUNDATION PLATE C720/C721	oui
8	7501285	8055195025651	1		576/D1000/C721 TRANSFORMATEUR	oui
9	63001245	8055195032543	1		ELECTROMAGNET C720	oui

Position	Code	EAN	Quantité	Code de remplacement	Description	Vendable
10	63002725	8055195033472	1		C721 MOTOR GROUP	oui
11	63001035	8055195032352	1		AIMANT+PLAQ FDC s/crem. 720/746/844/721	oui
12	113228	8055195003994	1		CARTON EMBALLAGE OPERATEUR C720/721	oui
13	C720_C721_GREASE		1		GRAISSE - NON DISPONIBLE COMME PIÈCE DE RECHANGE	no
15	63003502		1		GROUPE ENGRENAGES INTERNES PIGNON C720-C721	oui