B680H

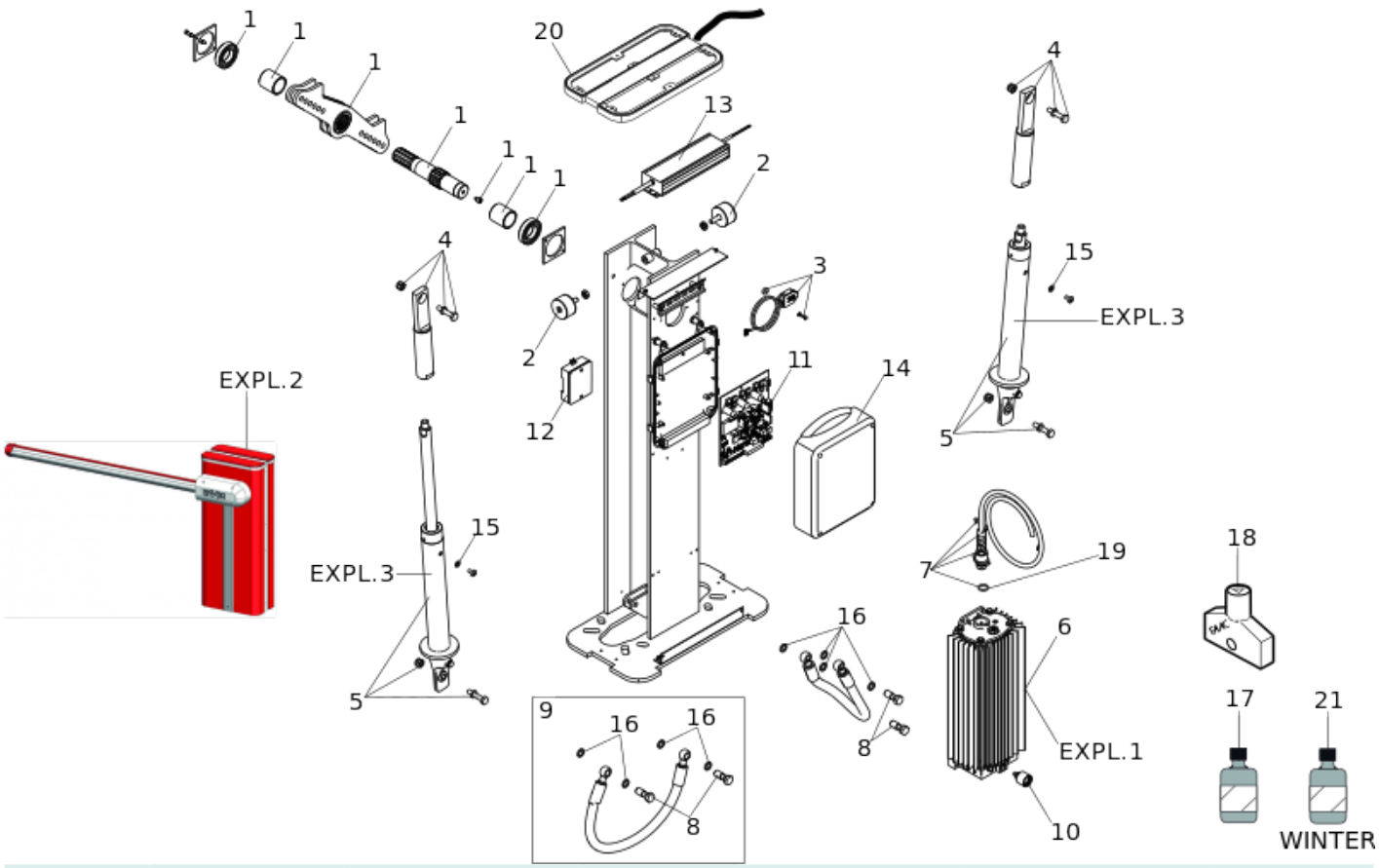

Position	Code	EAN	Quantité	Code de remplacement	Description	Vendable
1	63003306	8055195057560	1		B680H COMPLETE MOTION GROUP	oui
2	63000131	8055195029093	2		LIMIT SWITCH REGULATION FAAC B680H	oui
3	63001009	8055195032253	1		ENCODEUR B680 GROUPE	oui
4	63000109	8055195028959	2		Fork with ball joint group	oui
5	63000133	8055195029116	2		B680H DIAM. 25 CYLINDER	oui
6	63000129	8055195029086	1		B680 HYDRAULIC UNIT	oui
7	63000113	8055195028973	1		Female connector kit	oui
8	7110115	8055195023022	4		BOUCHON 1/8 620/640 98	oui

Position	Code	EAN	Quantité	Code de remplacement	Description	Vendable
9	63000112	8055195028966	2		GROUPE TUBE FLEXIBLE 620/640	oui
10	63003451	8055195063042	1		B680H GROUPE DE SORTIE(=ex 63000117)	oui
11	63003452	8055195063172	1		E680S PLATINE DE GESTION B680	oui
12	63000214	8055195029604	1		B680H CONNECTION BOX GROUP	oui
13	63000119	8055195029017	1		Groupe d'alimentation pour FAAC B680H	oui
14	63000139	8055195029161	1		B680H ELECTRIC BOX COVER	oui
15	7094145	8055195022704	2		400/003/4490 BONDED SEAL	oui
16	63003231	8055195043648	8		BONDED SEAL 1/8 GAS CENT. 89096 DICKTOMA	oui
17	714017	8055195010923	2		HUILE HP OPTIVIS FAAC 1L	oui
18	713002	8055195010886	1		FAAC 402 Cle triangulaire deverouillage	oui
19	7090290015	8055195040227	1		JOINT OR. 15,60 X 1,78	no
20	410033	8055195054446	1		LAMPE A INTEGRER B680H	oui
21	714042	8055195063998	1		FAAC HP2 OIL - 160Kg/188	oui