# A140 AIR T

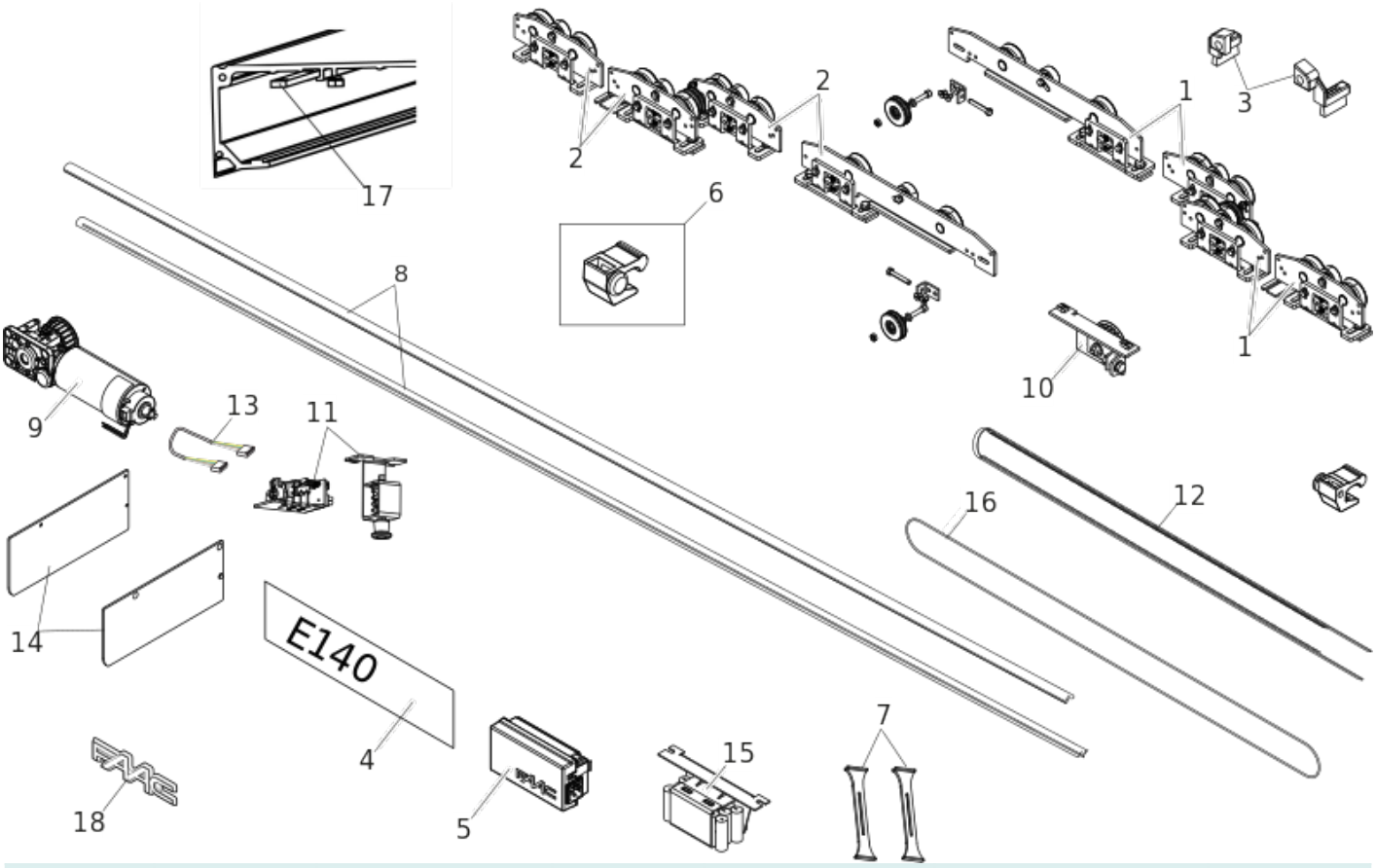


| Position | Code | EAN | Quantité | Code de remplacement | Description | Vendable |
|---|---|---|---|---|---|---|
| 1 | 63003035 | 8055195056433 | 1 | | A140/1400 AIR RIGHT CARRIAGE TELESC. | oui |
| 2 | 63003155 | 8055195033748 | 1 | | A140/A1400 AIR LEFT CARRIAGE TELESC. | oui |
| 3 | 63000022 | 8055195028690 | 1 | | GROUP BROCHE POUR CHARIOT A140/A1400AIR | oui |
| 4 | 63000014 | 8055195028652 | 1 | | PLATINE E140 | oui |
| 5 | 63000255 | 8055195029895 | 1 | | BLOC ALIMENTATION POUR CARTE E1SL | oui |
| 6 | 63000021 | 8055195028683 | 2 | | A140 A1400 BUTEES FDC (LA PAIRE) | oui |
| 7 | 63000265 | 8,0552E+12 | 1 | | NR. 2 PARACHUTE CABLE | oui |

| Position | Code | EAN | Quantité | Code de remplacement | Description | Vendable |
|---|---|---|---|---|---|---|
| 8 | 63003001 | 8055195033656 | 2 | | PROFILE OF SLIDING A140 AIR 6,1 MT | no |
| 9 | 63000011 | 8055195028621 | 1 | | MOTEUR A140/A1400 AIR | oui |
| 10 | 63000019 | 8055195028676 | 1 | | GROUPE DE RENVOY A140/A1400 AIR | oui |
| 11 | 105502 | 8055195002157 | 1 | | VERROU MOTEUR A140 | oui |
| 12 | 105163 | 8055195001778 | 1 | 63003632 | TRANSMISSION BELT 1M 10mm | oui |
| 13 | 63000275 | 8055195030051 | 1 | | CABLE ENCODEUR A1400 AIR | oui |
| 14 | 105030 | 8055195001297 | 1 | | PAIRE DE FLASQUES LATERALES A140 AIR T | oui |
| 15 | 105504 | 8055195002164 | 1 | | BATTERIE A1000/A1400 | oui |
| 16 | 105027 | 8055195001266 | 1 | | CABLE ACIER 30M A140 AIR-T DIAM 3MM | oui |
| 17 | 63000181 | 8055195029468 | 1 | | MONTAGE PROFILÉ TELESCOPIQUE A140T AIR | no |
| 18 | 63003465 | 8055195064797 | 1 | | FAAC plate for Automatic Doors | oui |