A1000

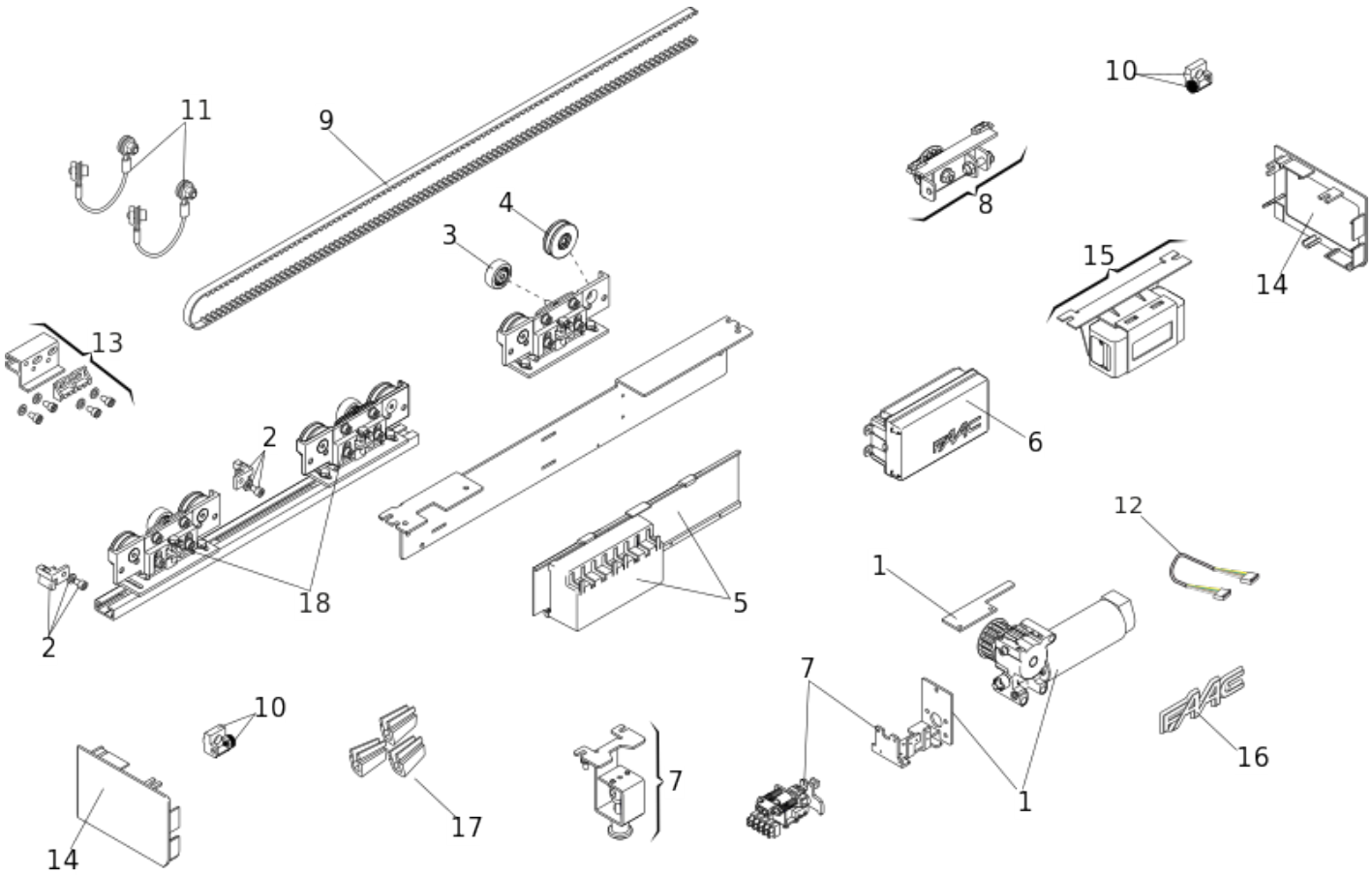

Position	Code	EAN	Quantité	Code de remplacement	Description	Vendable
1	63000227	8055195029666	1		MOTEUR A100/A1000	oui
2	63000195	8055195029543	1		BROSSE BANDE DE ROULEMENT A100	oui
3	63000245	8055195029819	1		ROUE DE CONTREPOUSSEE A100	oui
4	63000235	8055195029734	1		ROUE DE CHARIOT A100	oui
5	63003484	8055195065411	1		Carte électronique E2SL A1400/A1000	oui
6	63000570	8055195031164	1		Alimentation A1400/A1400 RD/A1000	oui
7	63003631		1			oui
8	63000205	8055195029581	1		A100/A1000 TRANSMISSION KIT	oui

Position	Code	EAN	Quantité	Code de remplacement	Description	Vendable
9	63003632		1			oui
10	63000185	8055195029499	1		A100/A1000 BUTEES FDC (LA PAIRE)	oui
11	63000265	8,0552E+12	1		NR. 2 PARACHUTE CABLE	oui
12	63000275	8055195030051	1		CABLE ENCODEUR A1400 AIR	oui
13	63001175	8055195032499	1		A100/A100 BELT ATTACHMENT SET	oui
14	63003633		1			oui
15	105504	8055195002164	1		BATTERIE A1000/A1400	oui
16	63003465	8055195064797	1		FAAC plate for Automatic Doors	oui
17	63003546	8055195068344	100		BLOC FIXATION CARTER	oui
18	63003634	8055195071689	1			oui