950N

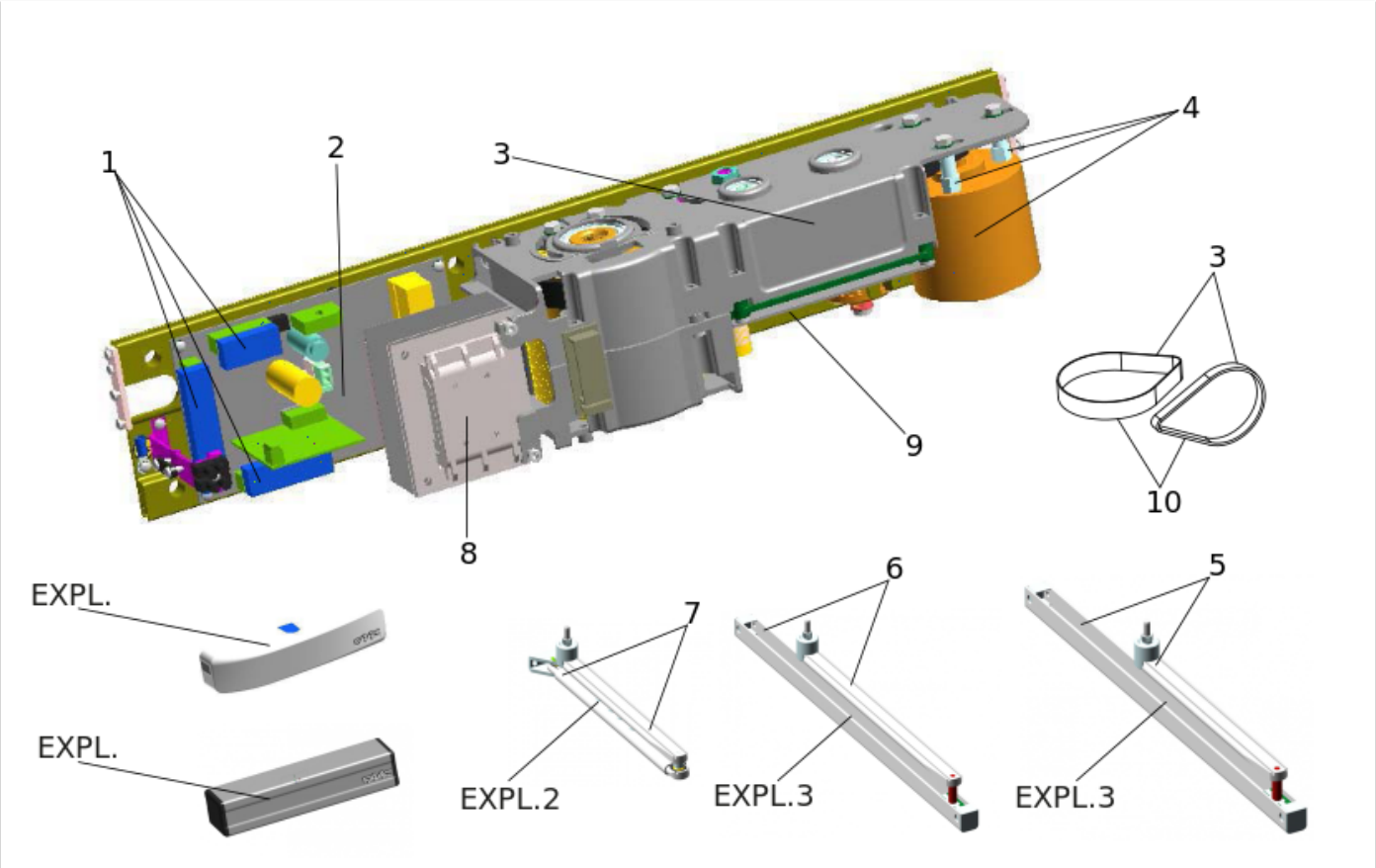

Position	Code	EAN	Quantité	Code de remplacement	Description	Vendable
001	490330		1		ENSEMBLE MORSETTIERE OP. 950	no
002	7908385	8055195026269	1		IN/OUT PRINT 950	no
003	63000184	8055195029482	1		950N SPARE PART ACTUATOR	no
004	7700225	8055195026009	1		950 MOTOR ASSEMBLY	oui
005	390040	8055195006674	1		GROUPE BRAS A PATIN 950N	oui
006	390041	8055195006681	1		BRAS A TIRER PATIN COURT <800MM	oui
007	390039	8055195006667	1		BRAS ARTICULE A POUSSER 950N	oui
008	63000191	8055195029529	1		TRANSFORMATEUR 24V POUR 950N	oui

Position	Code	EAN	Quantité	Code de remplacement	Description	Vendable
009	7908395	8055195026276	1		PLATINE DE GESTION 950	no
010	390791	8055195007510	1		Courroie pour 950 ouvre-porte battant	oui