950 BSM

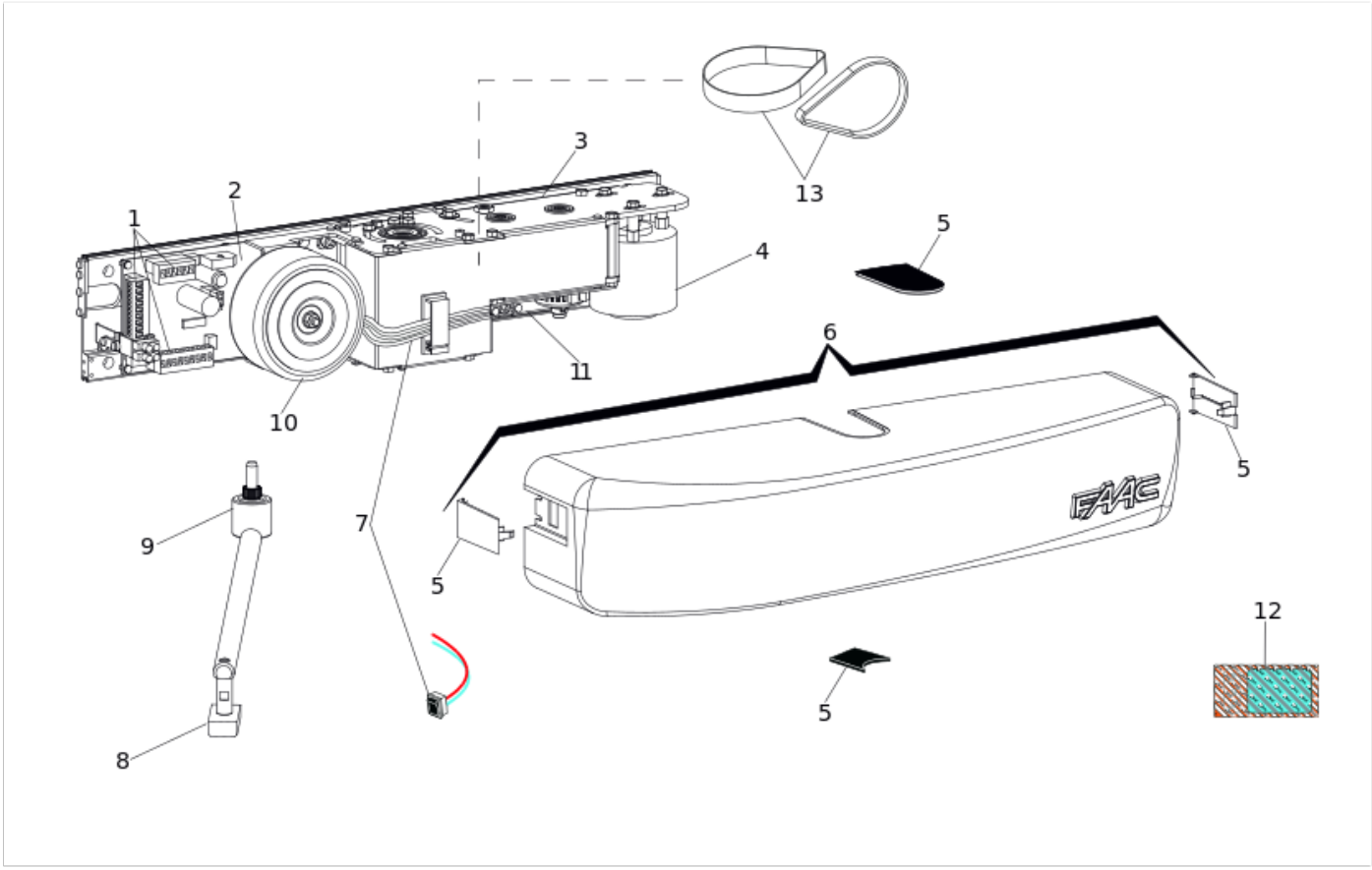

Position	Code	EAN	Quantité	Code de remplacement	Description	Vendable
001	490330		1		ENSEMBLE MORSETTIERE OP. 950	no
002	7908385	8055195026269	1		IN/OUT PRINT 950	no
003	2047065		1		RECHANGE ACTUATEUR 950 BSM - SENZA MOTEUR	no
004	7700225	8055195026009	1		950 MOTOR ASSEMBLY	oui
005	428327	8055195009606	1		CACHE FINITION 950 BM	oui
006	428328	8055195009613	1		CAPOT PLAST.950N2 + PLAQ.LATERALES	oui
007	428329	8055195009620	1		INTERRUPTEUR DE FONCTION AVEC CABLE 950	oui

Position	Code	EAN	Quantité	Code de remplacement	Description	Vendable
008	428330		1	63000189	GR. A GLISSER TEFLON POUR BRAS A A GLISSER 950	no
009	7192431	8055195023695	1		ARBRE 950	oui
010	7501335	8055195025675	1		TRANSFO. TROIDAL 950 BM	no
011	7908395	8055195026276	1		PLATINE DE GESTION 950	no
012	3906975		1		POCHETTES ACCESSOIRES 950 BM	no
013	390791	8055195007510	1		Courroie pour 950 ouvre-porte battant	oui