884 MC 3PH

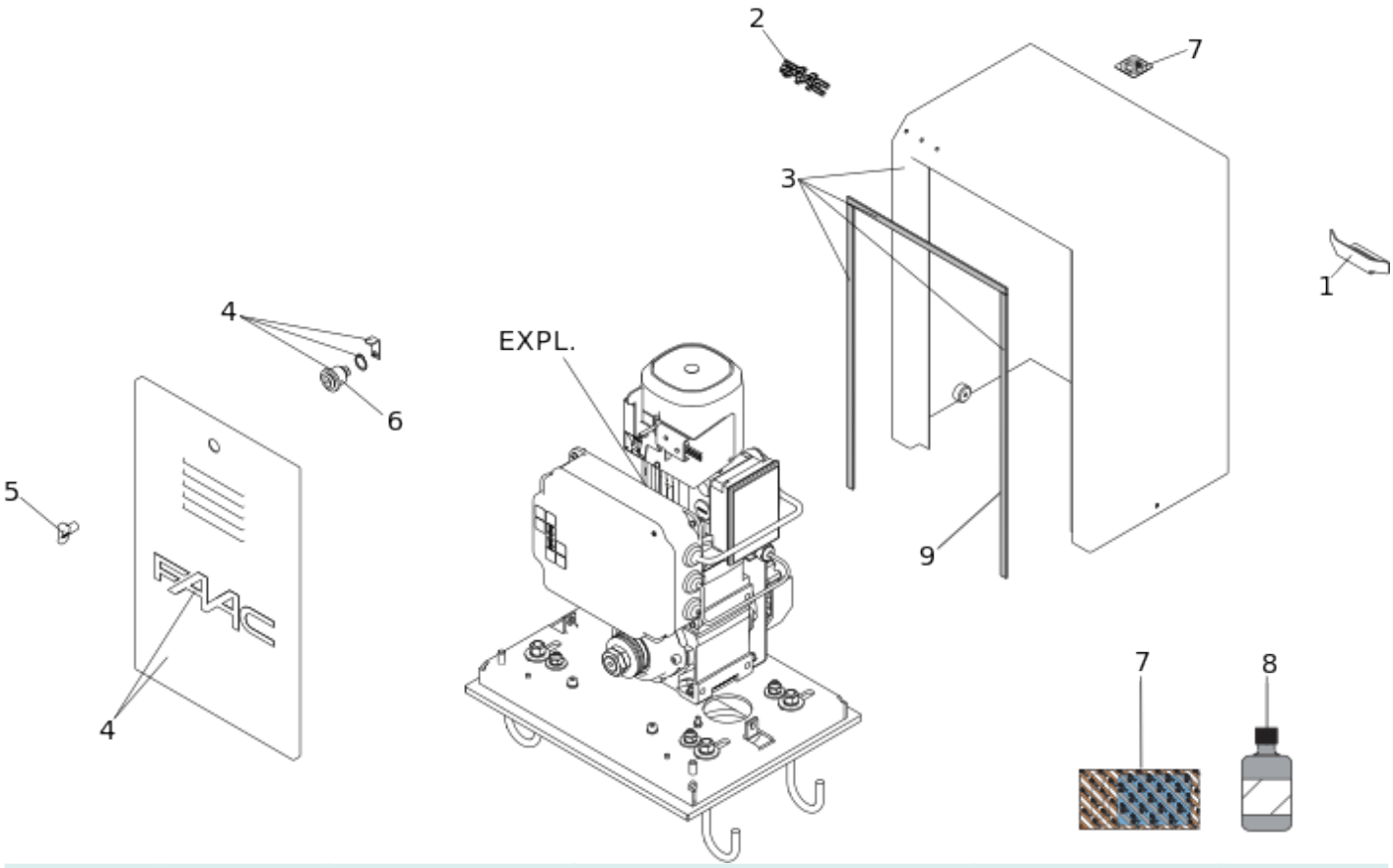

Position	Code	EAN	Quantité	Code de remplacement	Description	Vendable
1	7223415	8055195024296	1		PLAQUETTE FIN DE COURSE 884	oui
2	7324745	8055195025187	1		2003 FAAC LOGO	oui
3	63003376	8055195058529	1		884 COFFRE (AVEC JOINT) + PLAQUE DE BASE	oui
4	4282385	8055195015591	1		PORTE AVEC SERRURE 884	oui
5	713002	8055195010886	1		FAAC 402 Cle triangulaire deverouillage	oui
6	7128035	8055195023190	1		CYLINDRE A CLES POUR 615-MOD.LM	oui
7	3906025	8055195015195	1		SKINPACK 884	oui

Position	Code	EAN	Quantité	Code de remplacement	Description	Vendable
8	714017	8055195010923	3		HUILE HP OPTIVIS FAAC 1L	oui
9	7094025	8055195022650	1		AERSTOP GASKET 10X3	oui