770N 24V

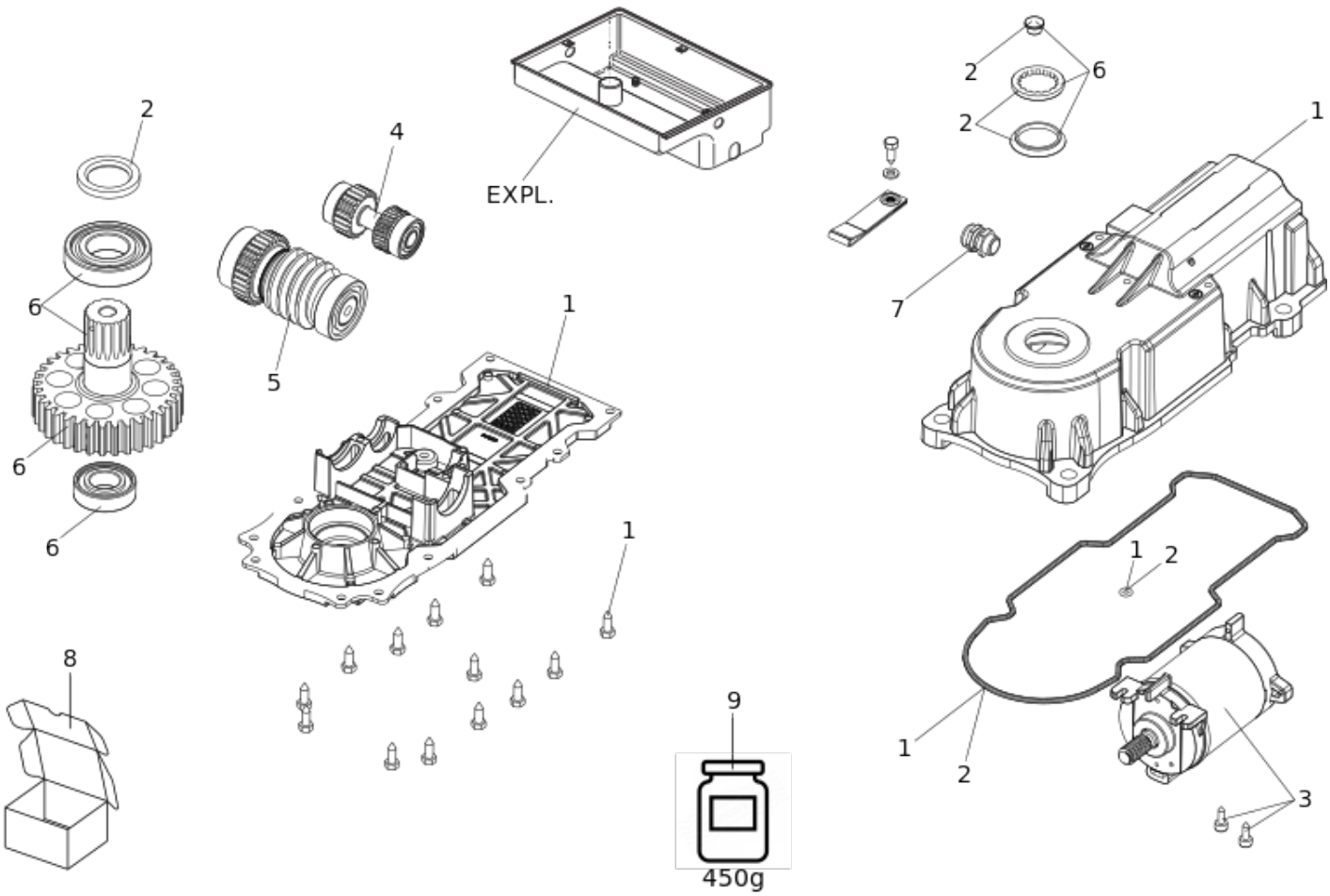

Position	Code	EAN	Quantité	Code de remplacement	Description	Vendable
1	63003370	8055195058468	1		770N GROUPE CORPS	oui
2	63003398	8055195062137	1		770N KIT JOINTS (2020)	oui
3	63000453	8055195030709	1		770N MOTOR 24 VDC	oui
4	718075	8055195011050	1		GROUPE ARBRE SECONDAIRE 770	oui
5	718076	8055195011067	1		GROUPE ARBRE TERTIAIRE 770	oui
6	719165	8055195011159	1		GROUPE ARBRE LENT 770	oui
7	63000448	8055195030679	1		Presse-étoupe M16 x 1,5 Ott. Nich	oui

Position	Code	EAN	Quantité	Code de remplacement	Description	Vendable
8	113224	8055195003963	1		SPARE PACKAGING OPERATOR 770N (10 PCS.)	no
9	714034	8055195010954	1		FAAC MULTIPURPOSE GREASE 18KG	oui