# 770 230V L

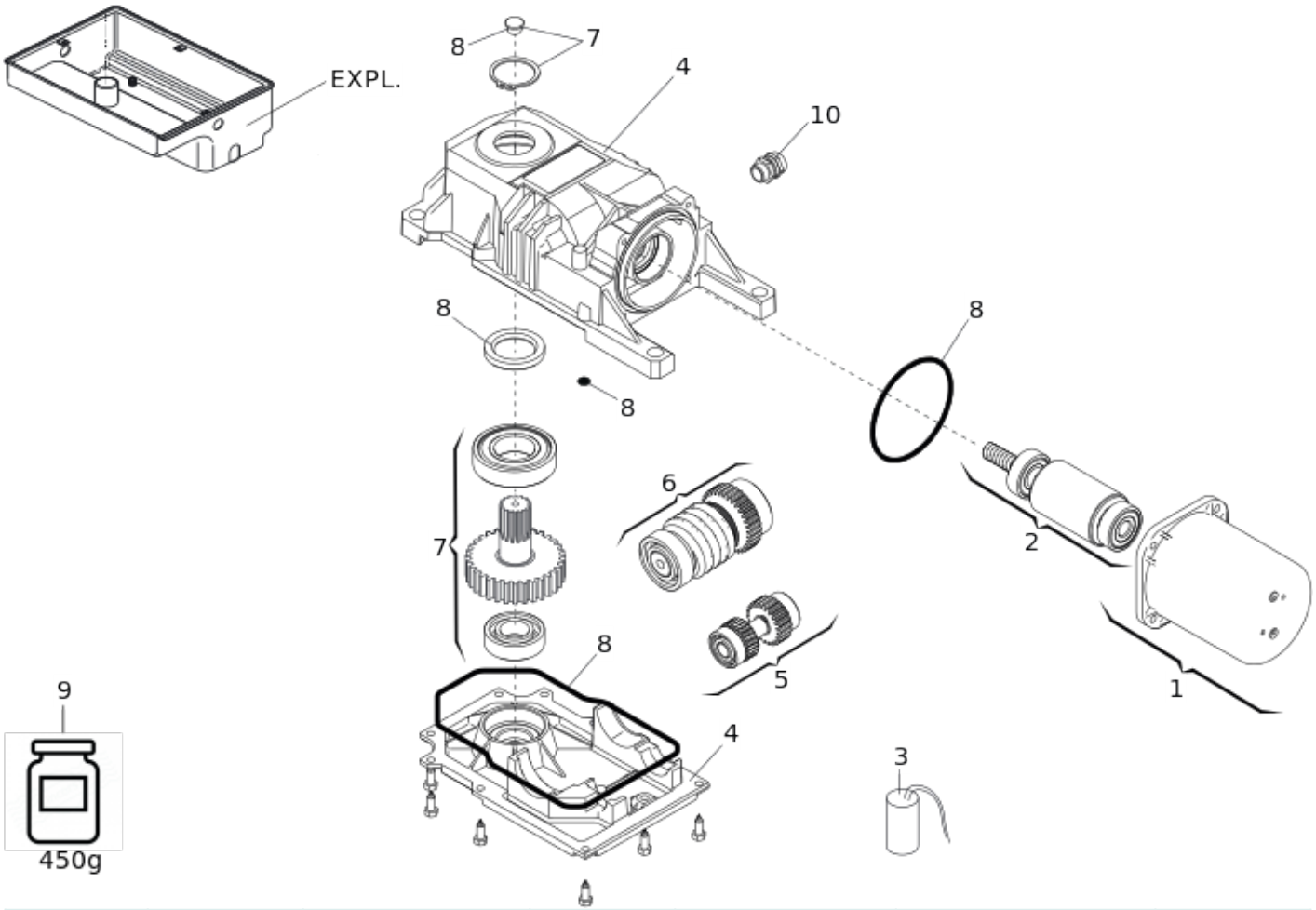


| Position | Code | EAN | Quantité | Code de remplacement | Description | Vendable |
|---|---|---|---|---|---|---|
| 1 | 63000155 | 8055195029253 | 1 | | 770/ROLLER SLOW STATOR | no |
| 2 | 746027 | 8055195012200 | 1 | | ROTOR 770 | oui |
| 3 | 7601252 | 8055195025927 | 1 | | CONDENSATOR 12,5 MF | oui |
| 4 | 63003369 | 8055195058451 | 1 | | Plaque de montage + couvercle 770 FAAC | oui |
| 5 | 718075 | 8055195011050 | 1 | | GROUPE ARBRE SECONDAIRE 770 | oui |
| 6 | 718076 | 8055195011067 | 1 | | GROUPE ARBRE TERTIAIRE 770 | oui |
| 7 | 719165 | 8055195011159 | 1 | | GROUPE ARBRE LENT 770 | oui |

| Position | Code | EAN | Quantité | Code de remplacement | Description | Vendable |
|---|---|---|---|---|---|---|
| 8 | 63003368 | 8055195058444 | 1 | | 770-POCHETTE DE JOINTS (24/230V) | oui |
| 9 | 714034 | 8055195010954 | 1 | | FAAC MULTIPURPOSE GREASE 18KG | oui |
| 10 | 63000448 | 8055195030679 | 1 | | Presse-étoupe M16 x 1,5 Ott. Nich | oui |