770 24V

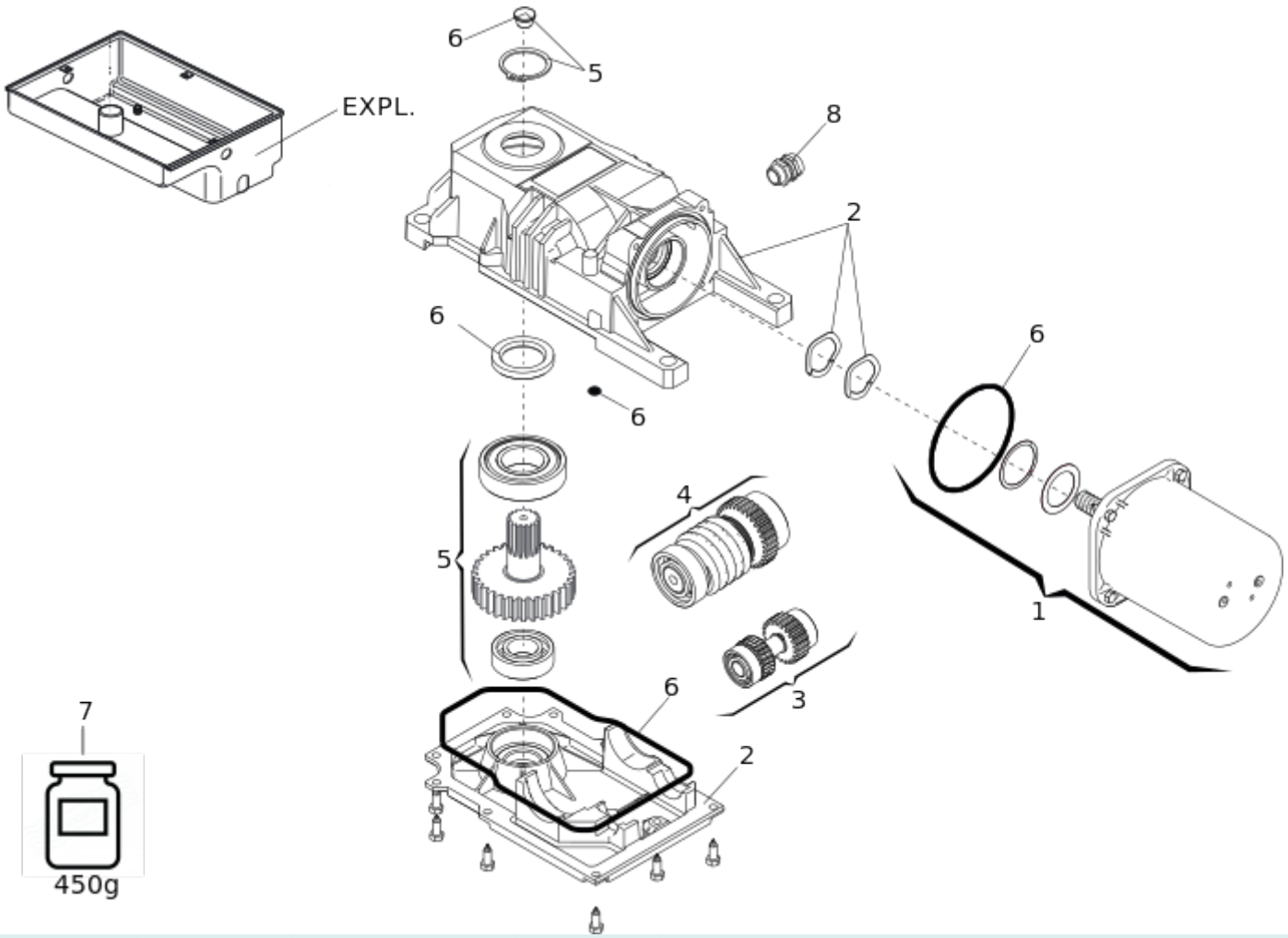

Position	Code	EAN	Quantité	Code de remplacement	Description	Vendable
1	770770	8055195012309	1		MOTEUR ELECTRIQUE 770 24V	oui
2	63003369	8055195058451	1		Plaque de montage + couvercle 770 FAAC	oui
3	718075	8055195011050	1		GROUPE ARBRE SECONDAIRE 770	oui
4	718076	8055195011067	1		GROUPE ARBRE TERTIAIRE 770	oui
5	719165	8055195011159	1		GROUPE ARBRE LENT 770	oui
6	63003368	8055195058444	1		770-POCHETTE DE JOINTS (24/230V)	oui

Position	Code	EAN	Quantité	Code de remplacement	Description	Vendable
7	714034	8055195010954	1		FAAC MULTIPURPOSE GREASE 18KG	oui
8	63000448	8055195030679	1		Presse-étoupe M16 x 1,5 Ott. Nich	oui