750 VÉRIN HYDRAULIQUE 180°

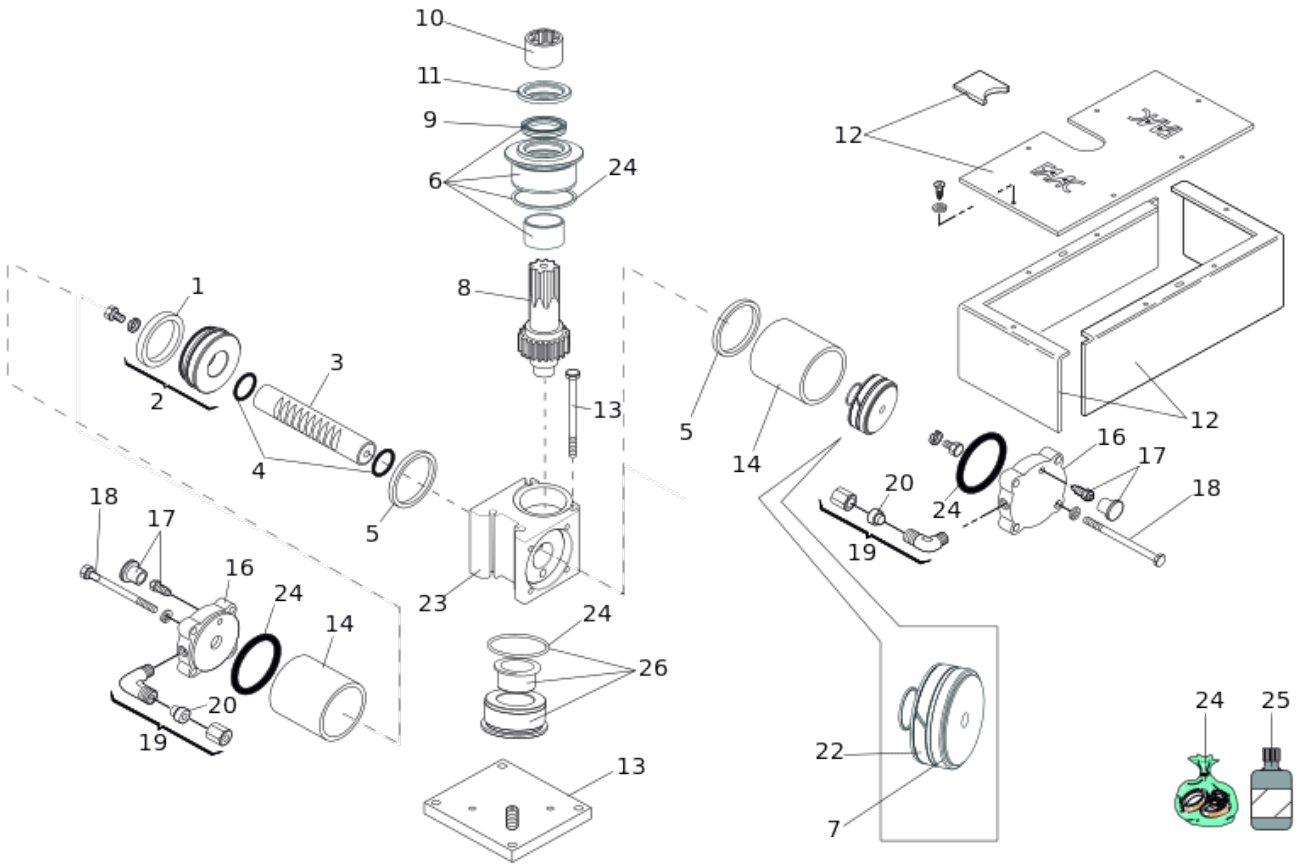

Position	Code	EAN	Quantité	Code de remplacement	Description	Vendable
1	7092025	8055195022544	2		JOINT S36 60X70X7,2 PU 22487	oui
2	390112	8055195006780	2		GROUPE PISTON POUR VERIN 750 2013	oui
3	7193065	8055195023749	1		CREMAILLERE 180 G. AL.	oui
4	7090380025	8055195040272	2		JOINT PISTON CREMAILLERE 582	oui
5	7099195	8055195022834	2		JOINT PLAT VERIN	oui
6	3907485	8055195015232	1		BAGUES VERIN 750	oui
7	7092025	8055195022544	2		JOINT S36 60X70X7,2 PU 22487	oui

Position	Code	EAN	Quantité	Code de remplacement	Description	Vendable
8	7192465	8055195023701	1		PINION SHAFT 750 DRIVE	oui
9	7095075	8055195022773	1		JOINT EU 3038	oui
10	7309095	8055195025064	1		BAGUE CANNELE 750	oui
11	7093225	8055195022636	1		JOINT GAMMA SEAL	oui
12	63003325	8055195057737	1		750 CAISSON COMPLET	oui
13	63003324	8055195057720	1		750 PLAQUE ARRIERE + VIS	oui
14	7366235	8055195025477	2		CYLINDER 750 DRIVE 180° (2003)	oui
15	7090170015	8055195040159	2		JOINT TOR. OR 66,40X1,78	oui
16	63003322	8055195057706	1		750 GROUPE FLASQUES OPERATEUR	oui
17	63003308	8055195057584	2		FAAC 750/S800 Soupape de purge	oui
18	63000482	8055195030792	8		VIS 8X143 UNI 5737 S/STEEL	oui
19	390700	8055195007299	2		POCHETTE OEILLETS CENTRALE 750	oui
20	7102055	8055195022940	2		OLIVE 88-8LL NM 97	oui
22	7049195	8055195022209	2		BAGUE PISTON 760	oui
23	7161745	8055195023282	1		CORPS VERIN 750 (2003)	oui
24	390835	8055195051209	1		POCHETTE DE JOINT VERIN 750 (2003)	oui
25	714017	8055195010923	1		HUILE HP OPTIVIS FAAC 1L	oui

Position	Code	EAN	Quantité	Code de remplacement	Description	Vendable
26	3907495	8055195015249	1		ENS.DOUILLE BUTEE VERIN 750 (63003323)	oui