748

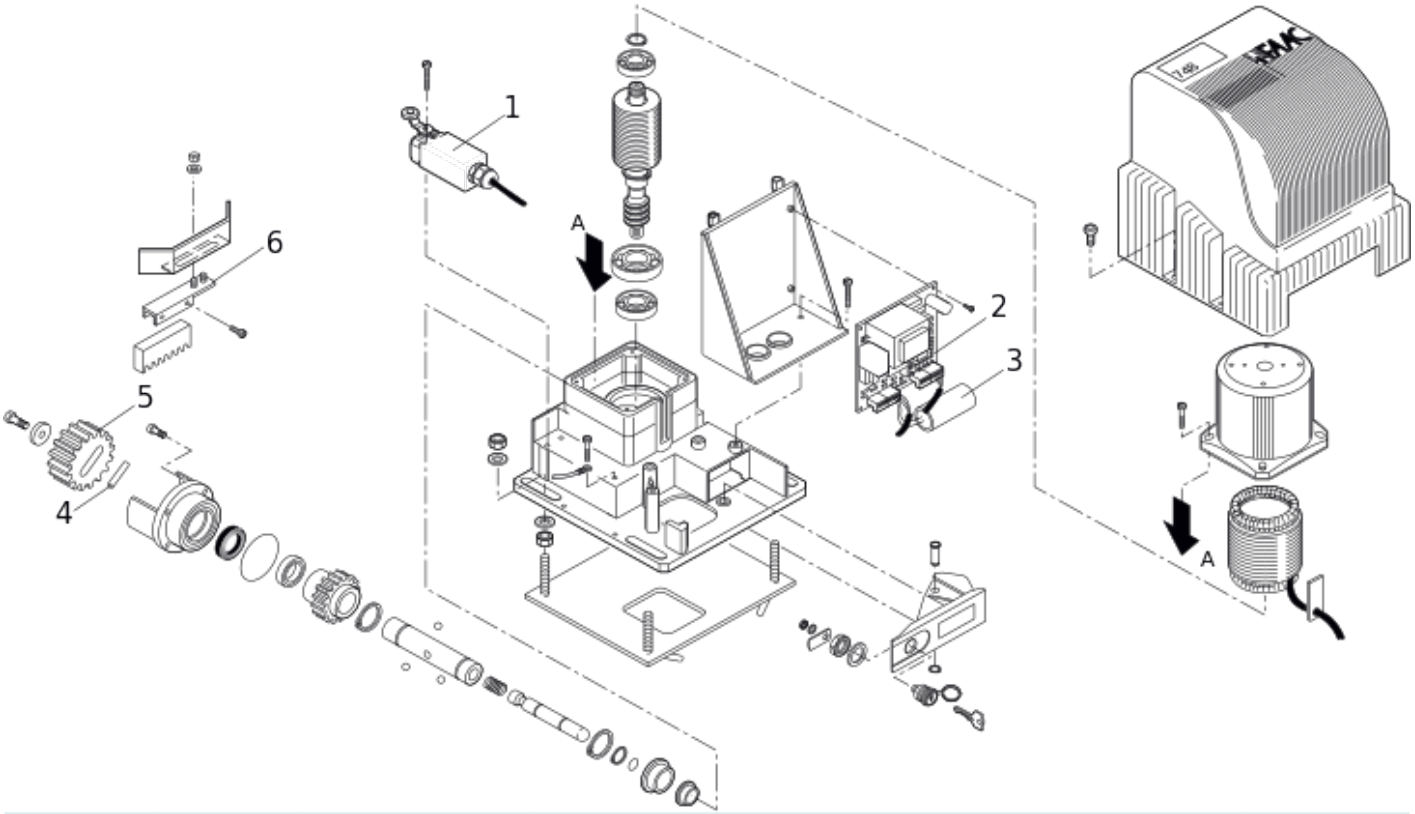

Position	Code	EAN	Quantité	Code de remplacement	Description	Vendable
1	758203	8055195012262	1		FIN DE COURSE 748D	oui
2	202269	8055195006445	1		PLATINE 740D/748 D	oui
3	7601013	8055195025903	1	63003554	CONDENSATEUR 10 MF 748	oui
4	7061115	8055195022247	1		GOUPI.MAINT.PIGNON 820/860	oui
5	719130	8055195011111	1		PIGNON Z16 CREM UNIVERSEL	oui
6	7223185	8055195024234	2		U DE FIXATION PLAQUETTE FDC 844	oui