642/70

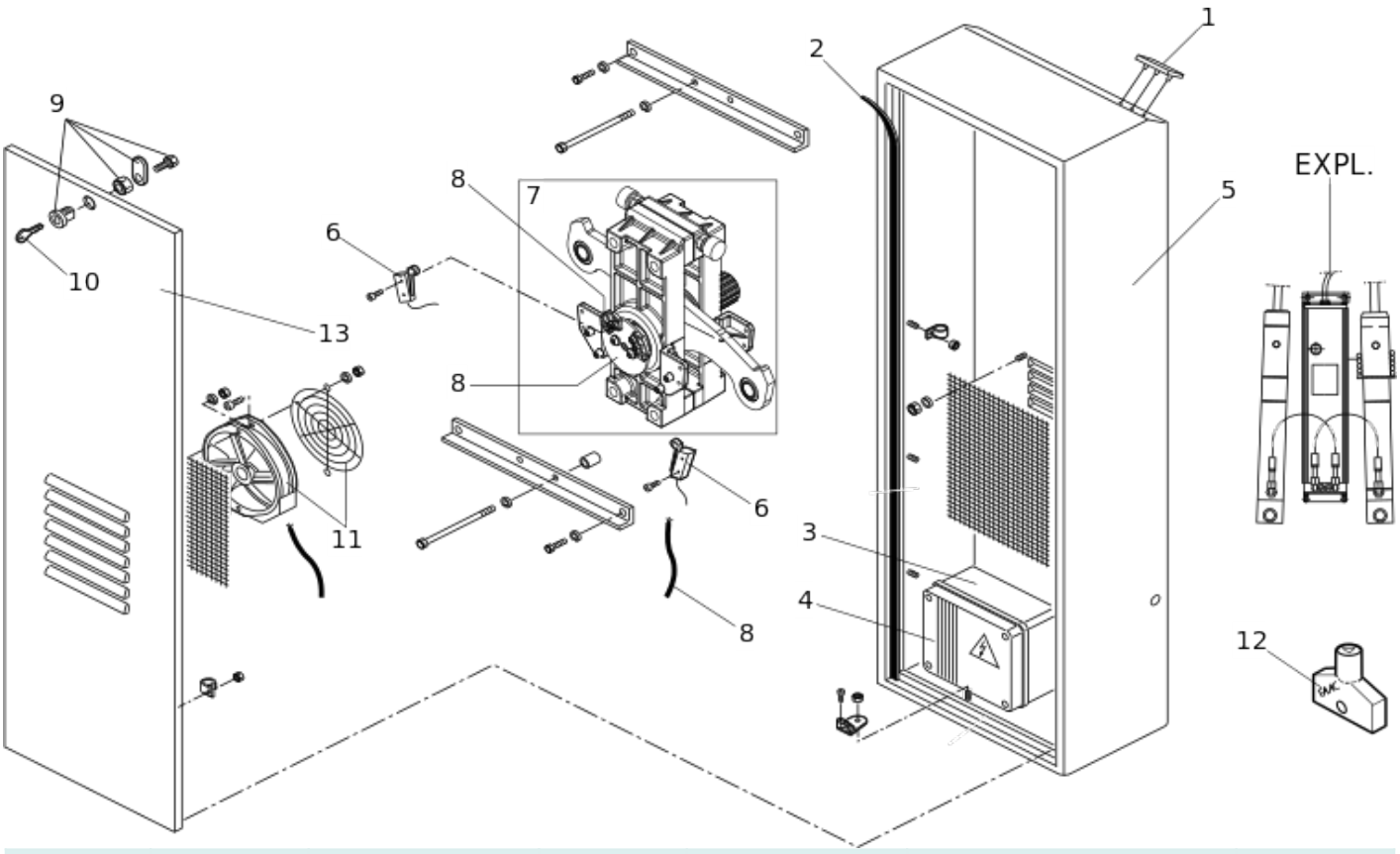

Position	Code	EAN	Quantité	Code de remplacement	Description	Vendable
1	7324745	8055195025187	1		2003 FAAC LOGO	oui
2	7094025	8055195022650	1		AERSTOP GASKET 10X3	oui
3	419401	8055195008708	1		620/640 ELECTRONIC UNIT BOX	oui
4	2022715	8055195014815	1		PLATINE 624 BLD	oui
5	416008	8055195008586	1		COFFRE INOX 642	oui
6	7580145	8055195025835	2		MICROSWITCH OMRON D2VW-O1L2-1MS	oui
7	63000519	8055195030907	1		640 BARRIER NEW LEVEL GROUP	oui
8	63003314	8055195057638	1		620/640 FIN DE COURSE + CABLE	oui
9	63003315	8055195057645	1		620/640 GROUPE SERRURE	oui

Position	Code	EAN	Quantité	Code de remplacement	Description	Vendable
10	7131005	8055195023213	1		CLE DE DEVERR. 415-400-746-620-	oui
11	63003317	8055195057669	1		620/640 VENTILATEUR+FILTRE	oui
12	713002	8055195010886	1		FAAC 402 Cle triangulaire deverouillage	oui
13	72706515	8055195034554	1		PORTE 640 INOX	oui