617-4

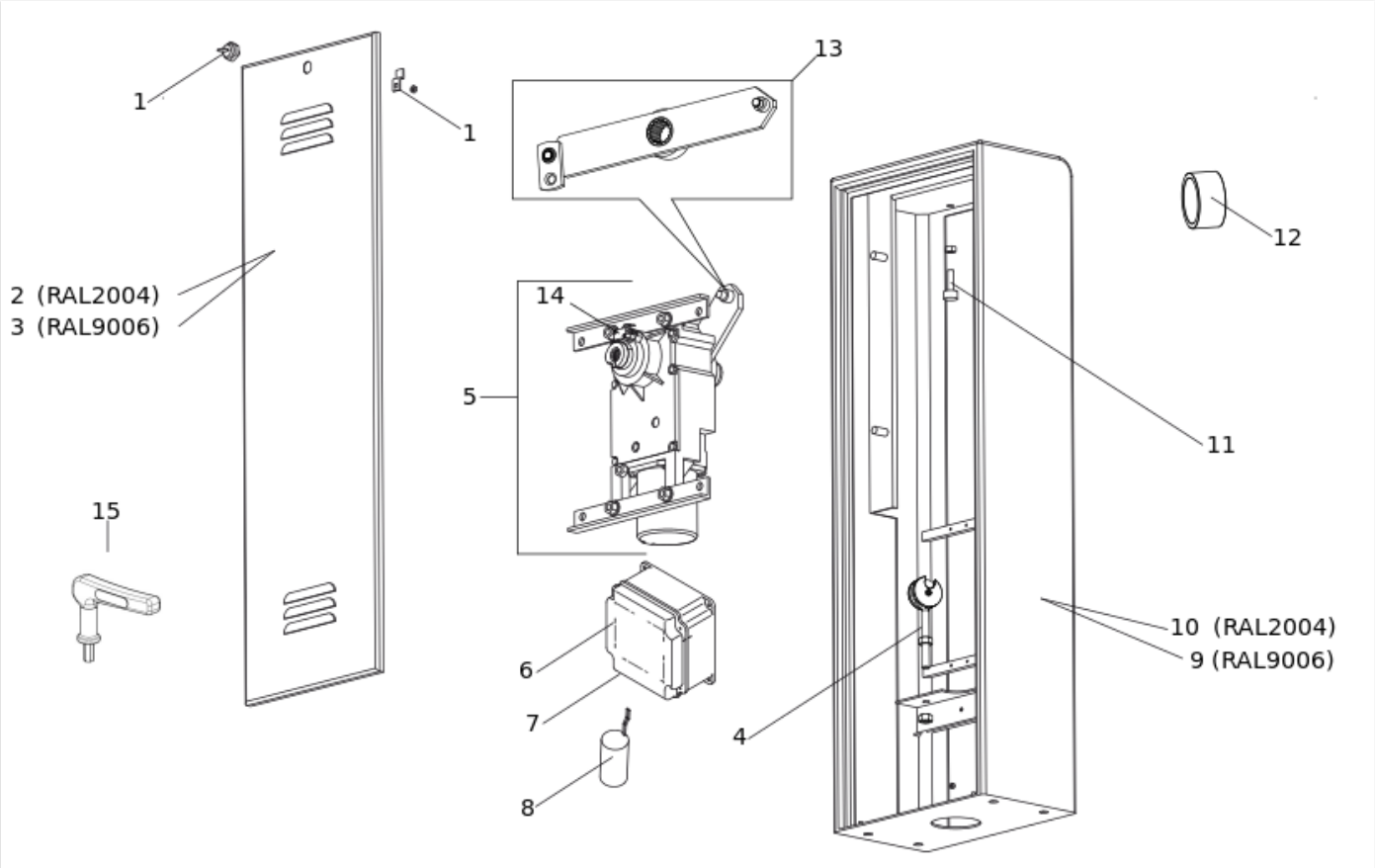

Position	Code	EAN	Quantité	Code de remplacement	Description	Vendable
001	00058P2227	8055195041859	1		SERRURE JA209 POUR BARRIERE SPIN- WITH KEYS	oui
002	6020344	8055195017847	1		COUVERTURE 617 3-4 RAL2004 (ORANGE)	no
003	63000583	8055195031256	1		COUVERTURE 617 3-4 RAL9006 (GRIS)	oui
004	721160	8055195011432	1		ATTACHE RESSORT 617	oui
005	63000591	8055195031300	1		MOTO-RÉDUCTEUR 617/4	oui
006	6100066	3660406500046	1		BOITIER H NOUVEAU	oui
007	790281	8055195012989	1		PLATINE 596-615 BPR	oui

Position	Code	EAN	Quantité	Code de remplacement	Description	Vendable
008	7601252	8055195025927	1		CONDENSATOR 12,5 MF	oui
009	63000582	8055195031249	1		BONNET 617/3-4 RAL9006 (GRIS)	oui
010	6020480	8055195018189	1		BONNET 617/3-4 RAL2004 (ORANGE)	oui
011	7019285	8055195022001	2		VIS TE 10 (pour BUTEE BARR.620)	oui
012	63000588	8055195059168	1		ESPACE-LEUR DE LA HAMPE 617	oui
013	63000488	8055195057928	1		LEVIER ET FIXATION SUPÉRIEURE DU RESSORT 617-3/4	oui
014	63003168	8055195033861	1		617-SPIN LIMIT SWITCHES	oui
015	00058P2081	8055195041415	1		N. 6 CLÉS DE DÉBLOCAGE POUR SPIN	oui