615 BPR STD 1

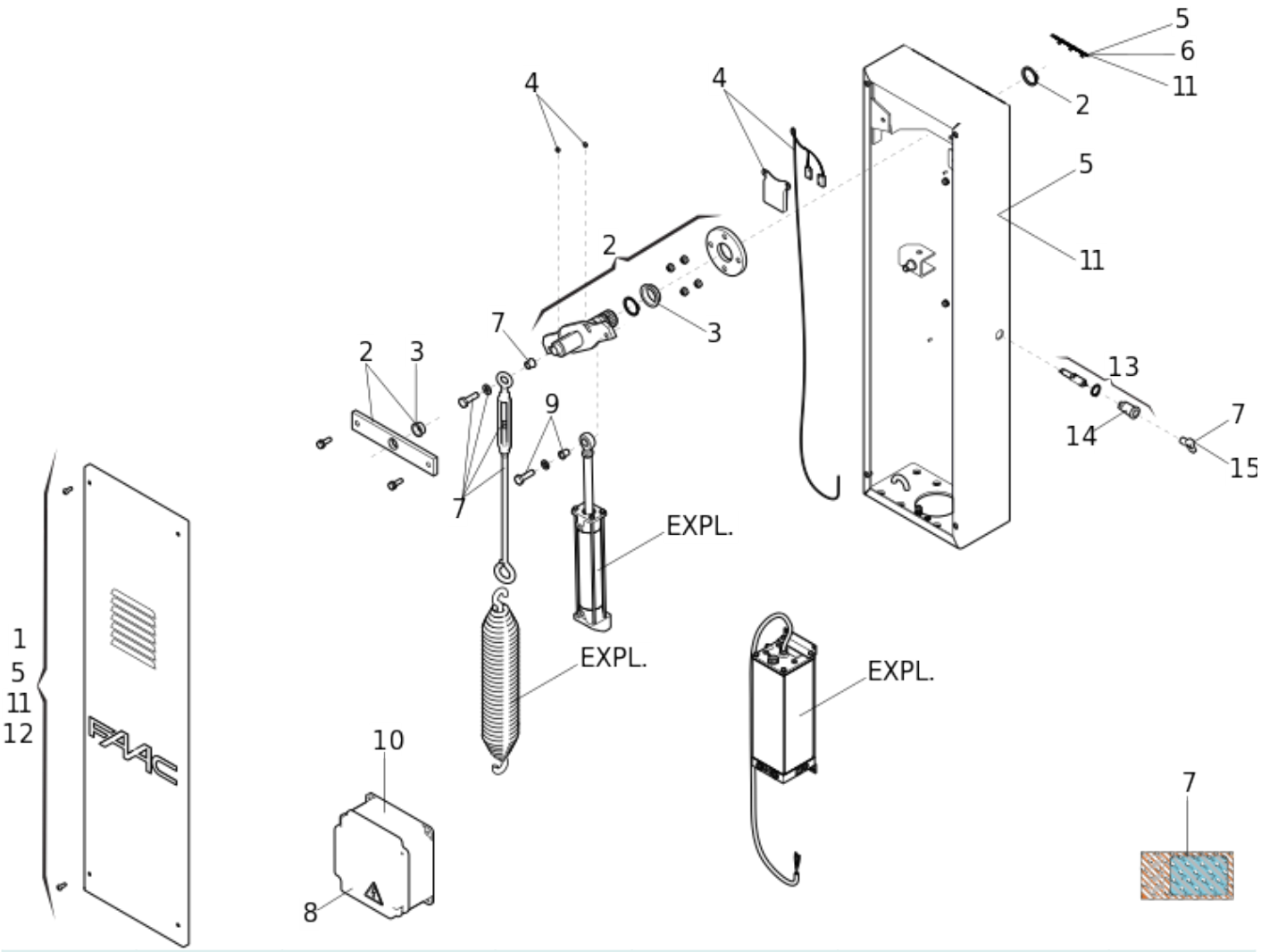

Position	Code	EAN	Quantité	Code de remplacement	Description	Vendable
1	7272755	8055195024753	1		COVER FAAC 615	oui
2	428324	8055195009590	1		GROUPE DE TRANSMISSION 615 + BALANCIE	oui
3	63003302	8055195057522	1		615BPR MOTION GROUPE BAGUES	oui
4	409819	8055195008388	1		GROUPE FIN DE COURSE 615 BPR	oui
5	63003466	8055195064827	1		615 BPR CASE AND COVER (RAL 2004)	oui
6	7324745	8055195025187	1		2003 FAAC LOGO	oui
7	3908425	8055195015287	1		SKINPACK 615 BPR	oui
8	790281	8055195012989	1		PLATINE 596-615 BPR	oui

Position	Code	EAN	Quantité	Code de remplacement	Description	Vendable
9	7080435	8055195022353	1		DOUILLE ROTULE PISTON 610/615	oui
10	419401	8055195008708	1		620/640 ELECTRONIC UNIT BOX	oui
11	63003467	8055195064834	1		615 BPR CASE+COVER (RAL 9006)	oui
12	63000287	8055195030150	1		PORTE COFFRE BARRIERE 610 615 GRIS RAL9	oui
13	4245985	8055195015546	1		DEVERROUILLAGE EXTERIEUR 610 - PAR CLE	oui
14	7128035	8055195023190	1		CYLINDRE A CLES POUR 615-MOD.LM	oui
15	713002	8055195010886	1		FAAC 402 Cle triangulaire deverouillage	oui