610 BARRIÈRE LEVANTE RAPIDE - HAMPE LÉGÈRE

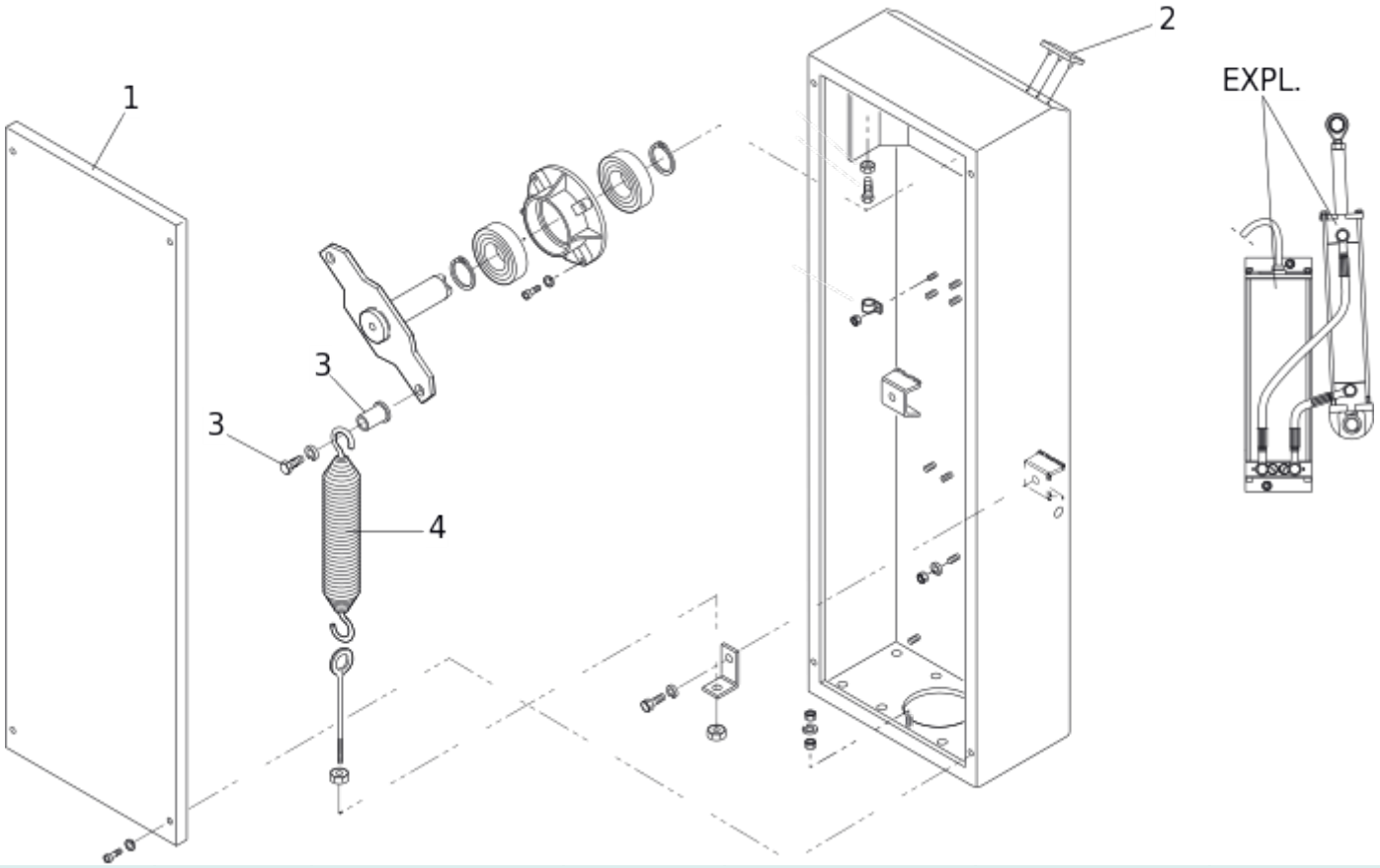

Position	Code	EAN	Quantité	Code de remplacement	Description	Vendable
1	7272755	8055195024753	1		COVER FAAC 615	oui
2	7324745	8055195025187	1		2003 FAAC LOGO	oui
3	7080425	8055195022346	1	3908425	BAGUE POUR OP 750(voir 3908425)	oui
4	721127		1		RESSORT filo 5	no