595 S

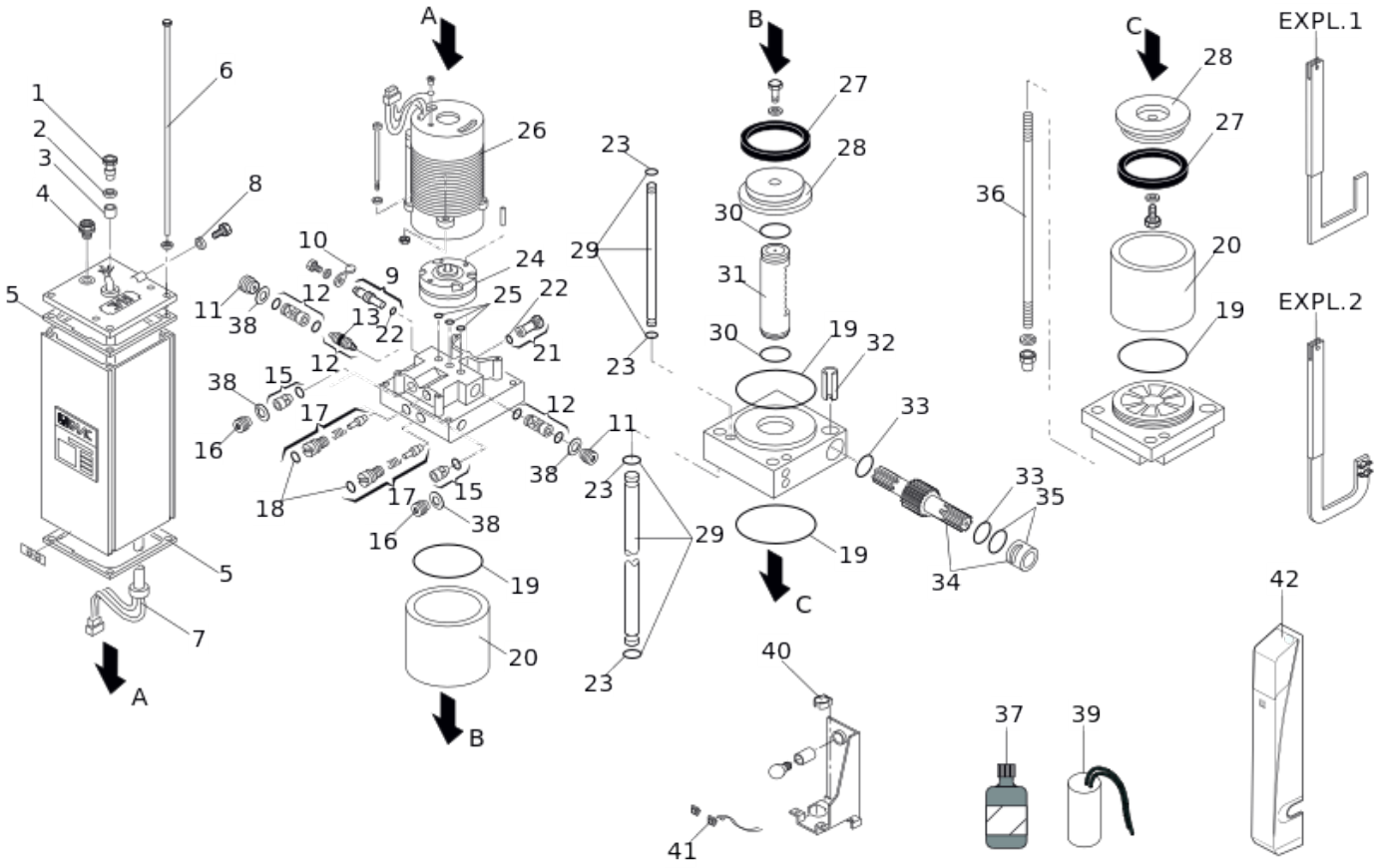

Position	Code	EAN	Quantité	Code de remplacement	Description	Vendable
1	7109095	8055195022957	1		ECROU PRESSETOUPE	oui
2	7043355	8055195022131	1		BAGUE POUR PRESSECABLE	oui
3	7099245	8055195022841	1		JOINT PRESSE CABLE	oui
4	7110015	8055195022995	1		BOUCHON T240-1/4	oui
5	7099315	8055195022858	2		JOINT PLAT 593/595	oui
6	7019145	8055195021967	4		VIS PISTON 400 P/750 88	oui
7	7514065	8055195025736	1		CABLE ELEC. 1 M SANS THERM	oui
8	7094065	8055195022667	1		RONDELLE CUIVRE 7X4X1	oui
9	4180125	8055195015409	1		VIS DEBLOCAGE 560 - 593 - 595	oui

Position	Code	EAN	Quantité	Code de remplacement	Description	Vendable
10	7290155	8055195024951	1		LEVIER DE BLOCAGE 593_595_560_750	oui
11	7049005	8055195022148	2		BOUCHON RETENUE VALVE (LAITON)	oui
12	63003643		1			oui
13	7090300015	8055195040234	1		JOINT TOR. 7,66 X 1,78	oui
15	4404065	8055195015713	2		VALVE ASPIRATION POMPE TOUS MODEL	oui
16	7049135	8055195022186	2		BOUCHON RETENUE VALVE	oui
17	4180395	8055195015508	2		BOUCHON BY-PASS EN CUIVRE	oui
18	7090150015	8055195040135	2		JOINT TOR. OR 9,25X1,78	oui
19	7090370025	8055195040265	4		JOINT OR 75,87X2,62 NB70	oui
20	7366055	8055195025439	2		CYLINDRE 593_595	oui
21	4404075	8055195015720	1		EXTERNAL RELEASE VALVE 590	oui
22	7090030015	8055195040081	2		JOINT TOR. OR 6,86X1,78	oui
23	7090635	8055195022407	4		GUARNIZIONE ORM 5x1,5 (0050-15)	oui
24	3204435	8055195015027	1		POMPE 0,75 L	oui
25	7090010015	8055195040074	3		JOINT OR 4,48 X 1,78	oui
26	7700055	8055195025972	1		MOTEUR ELEC.MONOPHASE 220V	oui
27	7091035	8055195022506	2		JOINT DDE 312 593/595	oui

Position	Code	EAN	Quantité	Code de remplacement	Description	Vendable
28	7350295	8055195025255	2		PISTON 593/595	oui
29	63003365	8055195058413	1		593-595 PIPES GROUP	oui
30	7090380025	8055195040272	2		JOINT PISTON CREMAILLERE 582	oui
31	7193115	8055195023756	1		CREMAILLERE 593_595	oui
32	7061135	8055195022254	1		SPINA EL.10X35 SP.0,8	oui
33	7090500025	8055195052367	2		O-RING 20,24X2,62(3081) VITON	oui
34	409591	8055195008364	1		PIGNON 593-595 I-S	oui
35	7089265	8055195022391	1		593 PIGNON BUSH	oui
36	7230005	8055195024401	4		TIRANT 593_595	oui
37	714017	8055195010923	2		HUILE HP OPTIVIS FAAC 1L	oui
38	63000577	8055195031225	4		RESSORT A DISQUE 14X7,2X0,35 DIN2093	oui
39	7601351	8055195025941	1		CONDENSATEUR 8MF 400VAC CABLE 250MM	oui
40	7220715	8055195024104	1		SUPPORT CONDENSATEUR 8 MF	oui
41	7571145	8055195025811	1		595 WIRED PUSHBUTTON	oui
42	7272265	8055195024746	1		COVER 595	oui